Installation & Operation Guide
AC EV Charger

D3E-E3P16WE

English ❙ Español ❙ Italiano ❙ Deutsch ❙ Français

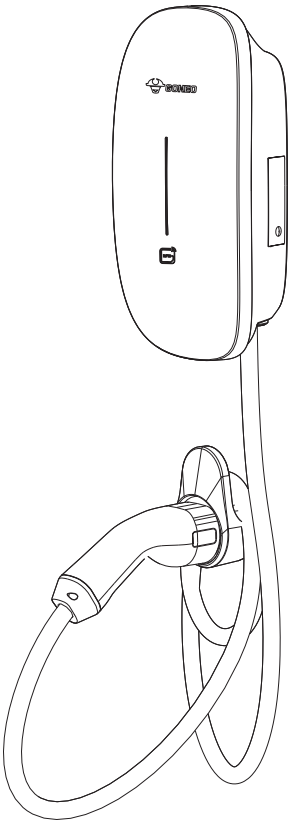

GONEO

English.....1
Español.....33
Italiano.....65
Deutsch.....97
Français.....129

Table of contents

1. Safety 7
   - 1.1 General warnings 7
   - 1.2 Installation safety 7
   - 1.3 Environmental safety 7
   - 1.4 Operating safety 8
   - 1.5 Fire and overheating protection 8
   - 1.6 Emergency situations 8
   - 1.7 Maintenance and disposal 9
2. Mounting parts 10
3. Product introduction 11
4. Description of the EV charger 12
   - 4.1 Front view 12
   - 4.2 Rear view 13
   - 4.3 Side view 13
   - 4.4 Bottom view 13
5. Specification 14
6. Pre-Installation preparation 16
   - 6.1 Required Materials 16
   - 6.2 Required tools 16
7. Installation 17
   - 7.1 Secure the enclosure onto the wall 17
   - 7.2 Connect AC input cable 19
   - 7.3 Install the front cover 20
   - 7.4 Install cable holder 20
8. Dry contact 22
9. Commissioning 23
   - 9.1 Residential scenario 23
   - 9.2 Commercial scenario 27
10. Charger usage 28
    - 10.1 Charging via RFID card 28
    - 10.2 Plug to charge 28
    - 10.3 Control charging via App 28
11. Indicator 29
12. Troubleshooting 30
13. Maintenance 32
14. Storage & transportation 32
15. Disassembly 32
16. Recycling & disposal 32

About this manual

Thank you for choosing our EV charger.

This manual provides step-by-step instructions for the installation, operation, and maintenance of the charger.

The guide is for reference only and does not serve as a warranty of any kind. The actual product (including but not limited to color, size, and functions) may vary. If this guide is inconsistent with the description on the official website, the latter prevails.



Some functions may be subject to change, according to the charger's latest software updates.

Glossary of symbols & terms



Danger!

Indicates an imminently hazardous situation, which will result in death or serious bodily injury if the corresponding precautions are not taken.



Warning!

Indicates a potentially hazardous situation, which can result in death or serious bodily injury if the corresponding precautions are not taken.



Caution!

Means that if the corresponding safety measures are not taken, a potentially hazardous situation can occur that may result in slight bodily injury.



Caution!

Means that damage to property can occur if the corresponding safety measures are not taken.



Note!

A note gives more data or gives some tips, to make it easier to do the steps.

Term	Description
OCPP	Open Charge Point Protocol: A
SPD	Surge Protection Device
RCD	Residual Current Device
PE	Protective Earth
IP65	Ingress Protection rating
CPMS	Charge point Management System
CE	Conformité Européenne
RoHS	Restriction of Hazardous Substance
REACH	Registration, Evaluation, Authorisation and Restriction of Chemicals
POPS	Persistent Organic Pollutants
PAHs	Polycyclic Aromatic Hydrocarbons
WEEE	Waste from Electrical and Electronic Equipment
RFID	Radio Frequency Identification
EV	Electric Vehicle
AP mode	Access Point Mode
AC	Alterating Current
PIN	Personal Identification Number

1. Safety



IMPORTANT: Before installing or using this charger, please read this manual carefully to ensure safe and proper operation.

Installation must be carried out by a qualified electrician in accordance with local electrical regulations. The manufacturer is not responsible for damage or injury resulting from improper installation or use.

NOTE: Any damage to the charger or household electrical system caused by incorrect installation is the responsibility of the installer.

1.1 General warnings

- Installation, commissioning, and service must only be performed by qualified and licensed electricians, in accordance with local laws and regulations.
- The charger must only be used to charge compatible electric vehicles. Do not connect to any other device or equipment.
- Do not attempt to disassemble, repair, tamper with, or modify the charger. The unit is not user-serviceable. Contact authorized service personnel for any repairs.
- Improper installation or use may result in fire, electric shock, injury, or equipment damage.

1.2 Installation safety

- Disconnect all upstream power (circuit breaker/rcbo) before installation, maintenance, or cleaning.
- Ensure the installation surface is solid, flat, and capable of supporting the charger's weight.
- Mount the charger at the recommended installation height and provide sufficient clearance for ventilation and cable handling.
- Use only approved copper conductors of the correct cross-sectional area. Ensure all terminations are tightened to specified torque values.
- Do not coil, twist, weld, or extend cables improperly. Keep cables away from sharp edges and heat sources.
- Seal unused cable entry points to maintain enclosure protection (ip rating).
- Ensure proper grounding through a permanent wiring system or protective earth conductor.
- Install surge protection devices (spd) if required by local regulations. Ensure the upstream breaker or emergency stop switch is clearly labeled and easily accessible.

1.3 Environmental safety

- Do not install or operate the charger near flammable, explosive, or corrosive materials, vapors, or steam.
- Do not install in areas with strong magnetic fields, wireless transmitters, or direct sunlight.

- Avoid locations exposed to flooding, heavy rain, or extreme weather beyond the charger's specified ratings.
- For indoor multi-charger installations, ensure adequate ventilation is provided.

1.4 Operating safety

- Always follow the instructions in the vehicle manufacturer's manual before charging.
- Ensure the vehicle is turned off before connecting or disconnecting the charging connector.
- Insert the charging connector fully and securely into the vehicle inlet before starting a charging session.
- Do not use the charger, cable, or connector if damaged, cracked, frayed, or malfunctioning.
- Never use the charger if the enclosure, connector, or cable shows signs of water ingress.
- Do not spray liquids onto the charger or submerge the connector in water.
- Do not handle the charger or connector with wet hands.
- Keep children and pets away from the charger and charging cable. Do not allow them to play near or with the equipment.
- Arrange charging cables to prevent tripping hazards or obstruction.
- Handle the charger and cable with care. Do not drop, step on, crush, fold, or apply pressure with sharp objects.
- Store the charging connector in its holster when not in use to avoid contamination or moisture ingress.
- Radio waves from the charger may interfere with implanted medical devices such as pacemakers, cochlear implants, and hearing aids. Consult your medical device manufacturer before use.
- Adaptors or conversion adapters are not allowed to be used.
- Cord extension sets are not allowed to be used.

1.5 Fire and overheating protection

- Do not cover or obstruct the charger during operation.
- Stop using the charger immediately if you notice smoke, unusual smells, sparks, or excessive heat. Disconnect power from the upstream breaker or emergency stop switch and contact service personnel.
- Do not exceed the rated load capacity of the charger or site electrical system.

1.6 Emergency situations

In case of fire, smoke, or electric shock:

- Immediately stop charging using the vehicle controls or emergency stop switch.
- Disconnect power at the upstream breaker if safe to do so.
- Evacuate the area and contact emergency services.

- If the charger has been submerged, struck by lightning, or physically damaged (e.g., by vehicle impact), do not use it until inspected and approved by qualified service personnel.

1.7 Maintenance and disposal

- Periodically inspect the charger, cables, and connector for damage. Replace damaged parts immediately.
- Clean only with a dry cloth. Do not use solvents, abrasive cleaners, or high-pressure sprays.
- Check that safety labels remain intact and legible. Replace if missing or damaged.
- Only authorized service personnel may disassemble the unit.
- Dispose of the charger in accordance with local electronic equipment recycling regulations. Do not dispose of as household waste.

2. Mounting parts

Upon receipt of the product, please verify the accessories against the list below. If any items are missing, contact us immediately.

Item	Icon	Quantity
M4*32mm screw		7
Wall plug		7
Wire ferrule		5
M28 Cable grommet		1
Rubber plug		1
Cable clip	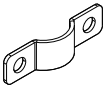	1
M3*12 screw		3
Cable holder		1
Installation & operation manual		1
RFID card		2
M25 cable grommet		1
M20 cable grommet		1

3. Product introduction

The AC EV Charger is a compact charging solution designed for residential use. It supports both wall-mounted and pole-mounted installation, delivering up to 11 kW charging power with a Type 2 connector, and providing safe, efficient, and user-friendly charging for most electric vehicles.

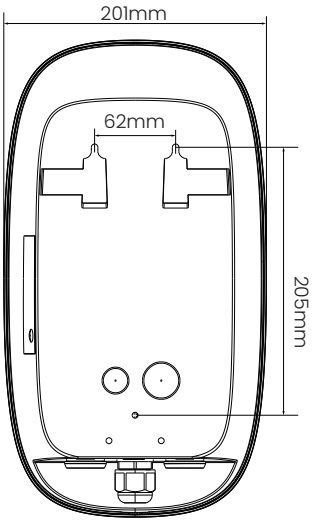

Key features include:

- **Smart connectivity:** Supports Wi-Fi, Bluetooth communication, with compatibility for OCPP 1.6 and upgradable to OCPP 2.0.1.
- **Flexible operation:** Multiple start modes available, including Plug to Charge, RFID card, and App-based control.
- **Advanced safety protection:** Integrated overcurrent, residual current (AC/DC), surge, ground, and temperature protection, ensuring safe operation under all conditions.
- **Durable design:** Rated IP65 and IK10, providing excellent resistance against dust, water, and mechanical impact, suitable for both indoor and outdoor use.
- **User-friendly interface:** Equipped with an LED status indicator and RFID card reader, making charging sessions intuitive and straightforward.
- **Optional smart functions:** Load balancing and PV (solar) charging support, enabling optimized energy management.

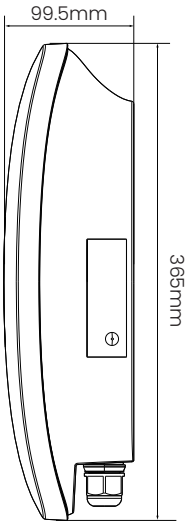

With its robust construction, advanced features, and compliance with CE and other international certifications, the charger offers a reliable and future-ready charging experience for EV owners.

4. Description of the EV charger

4.1 Front view

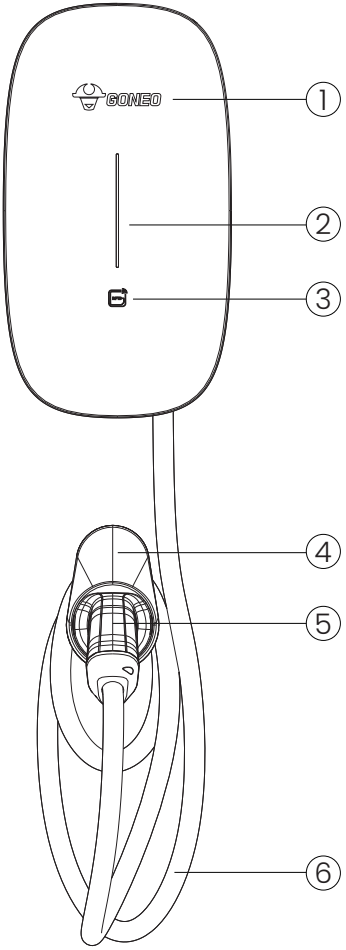

1. Logo
2. LED indicator
3. RFID card reader
4. Cable holder
5. Charging connector
6. Charging cable

4.2 Rear view

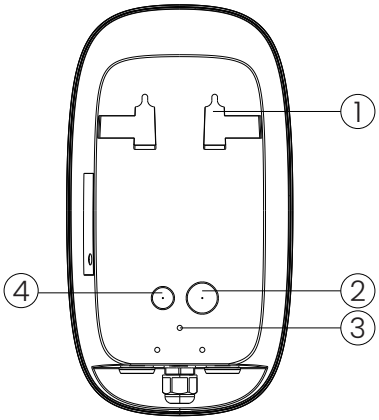

1. Mounting recess
2. AC input cable inlet
3. Mounting hole
4. Communication cable inlet

4.3 Side view

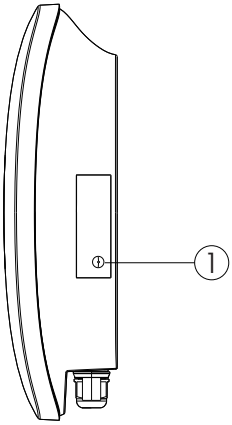

1. Reset button

4.4 Bottom view

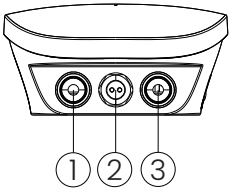

1. AC input cable inlet
2. Communication cable inlet
3. Charging cable inlet

5. Specification

Model	D3E-E3P16WE
Power Supply	3P+N+PE
Rated Voltage	400V AC
Rated Current	16A
Frequency	50/60Hz
Rated Power	11kW
Power Measurement Accuracy	2%
Charge Connector	Type 2 Cable
Enclosure	PC943
Size	365*201*99.5mm(H*W*D)
Color	Black/Blue/Silver
Installation	Wall-mount/Pole-mount(Optional)
LED Indicator	Green/Yellow/Red
RFID Reader	Mifare Classic ISO/IEC 14443-A
Start Mode	Plug to Charge/RFID card/App
Wi-Fi	Support
Bluetooth	Support
OCPP	OCPP 1.6 Json / OCPP 2.0.1 J (Upgradable)
Embedded Leakage Current Protection	AC: 30 mA Type A DC: 6 mA
Impact Protection	IK10
Ingress Protection	IP65
Electrical Protection	Over current protection Residual current protection Ground protection Surge protection Over/Under voltage protection Over/Under frequency protection Over temperature protection
Certification	CE, Rohs 2.0, Reach, POPS, PAHS, WEEE

Certification Standard	EN 300328 V 2.2.2:2019 EN 300330 V 2.1.1:2017 EN 301489-1 V 2.2.3:2019 EN 301489-3 V 2.1.1:2019 EN 301489-17 V 3.2.4:2020 EN IEC 61000-6-1:2019 EN IEC 61000-6-3:2021 EN IEC 61851-1:2019 EN IEC 61851-21-2:2021 EN IEC 62311:2020 EN 18031-1:2024
Warranty	2 years
Operation Temperature	-30°C~ + 50°C
Work Humidity	5%~95%
Work Altitude	≤2000m

6. Pre-Installation preparation

6.1 Required Materials

Item	Specification
AC input cable	2.5mm^2
RCBO	4P, 20 A (30 A is recommended if the ambient temperature is higher than 45°C), Type A, in compliance with local regulations.

6.2 Required tools

Tools	Specification
Tape measure	5m
Marking tool	Pencil
Level	Standard
Philips screwdriver	PH2
Hammer	Standard
Drill	Drill bit: Φ6mm
Wire stripper	2.5mm^2
Crimpling tool	2.5mm^2
Digital multimeter	Standard
Voltage test	Standard

7. Installation

7.1 Secure the enclosure onto the wall

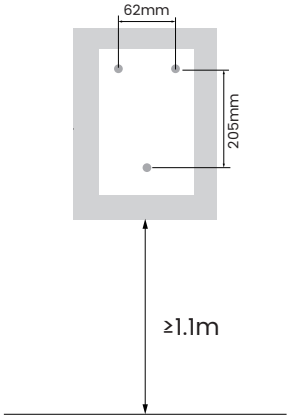

Use the mounting template provided in the package.

Align the template on the wall at a height of ≥1.1 meters from the ground.

Mark the positions of the four mounting holes using a marker or pencil.

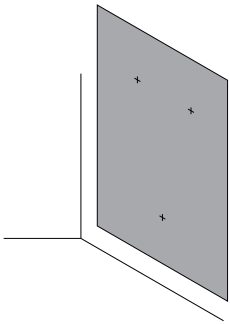

Use a 6mm diameter drill bit to drill three holes, each 35mm deep, at the marked locations.

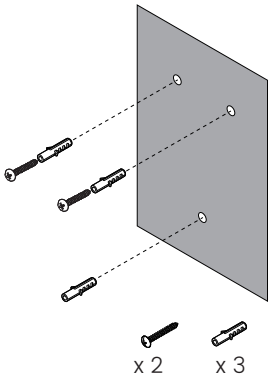

Insert three wall plugs into the drilled holes.

Insert two M4*32 screws into the upper two wall plugs.

Leave a 5mm gap between the heads of the upper two screws and the wall.

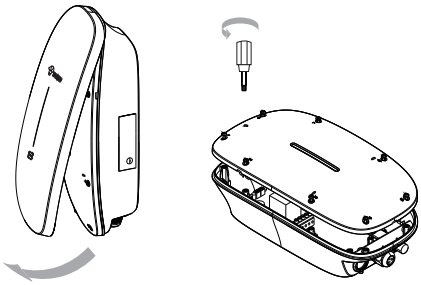

Hold the charger firmly and insert your fingers into the notch at the bottom.

Pull the front cover outward by hand to detach it from the core box.

Loosen the eight screws in the middle cover and remove it.

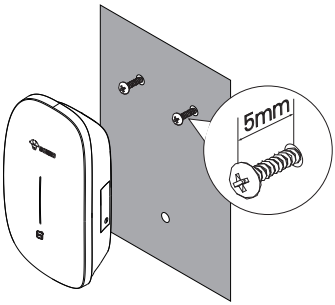

Hang the charger onto the upper two screws.

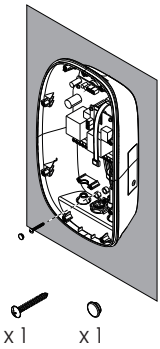

Insert the M4*32mm screw through the hole of the enclosure at the lower middle part.

M4: 0.6~1.2 N.m

7.2 Connect AC input cable

Disconnect all upstream power before wiring.

7.7.1 Confirm the earthing system

- Three-phase (IT): The L2 phase conductor shall be connected to the N terminal. The original L2 terminal shall remain unconnected.

- Single-phase (IT): The L2 phase conductor shall be connected to the N terminal. The original L2 and L3 terminals shall remain unconnected.



Three-phase: TT&TN

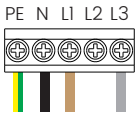

Three-phase: IT

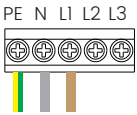

Single-phase: IT

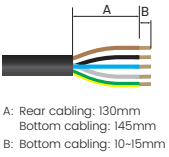

A: Rear cabling: 130mm
Bottom cabling: 145mm
B: Bottom cabling: 10~15mm

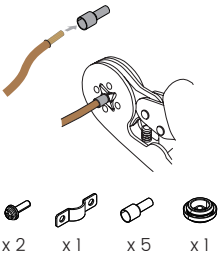

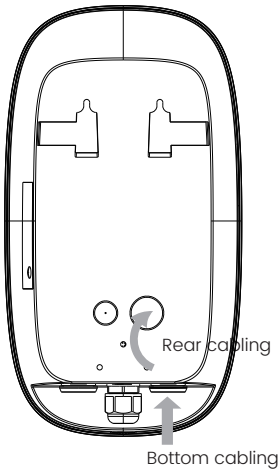

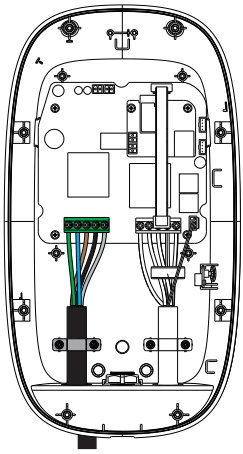

1. Thread the AC input cable into the cable inlet.
2. Strip the wires to expose 10mm to 15mm conductor.
3. Insert the exposed conductor into the wire ferrules.
4. Clamp the wire ferrules using a crimping tool.
5. Insert wires with ferrules into the ports of the terminal block.
6. Secure the cable with a cable clip and two M3*12 screws.

   M3: 0.3~0.6N.m (Cable clip); M4: 0.6~1.2 N.m (terminal bolck)

Bottom cabling: M25 cable grommet will be used.
Rear cabling: M28 cable grommet will be used.

7.3 Install the front cover

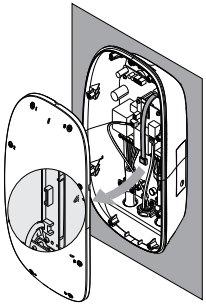

Connect the two jumper wires. Ensure they are firmly inserted and secured before proceeding to close the cover.

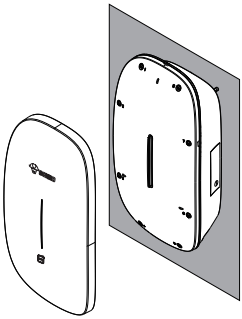

Tighten the eight screws in the middle cover.

Install the decorative cover back.

M4: 0.6~1.2 N.m

7.4 Install cable holder

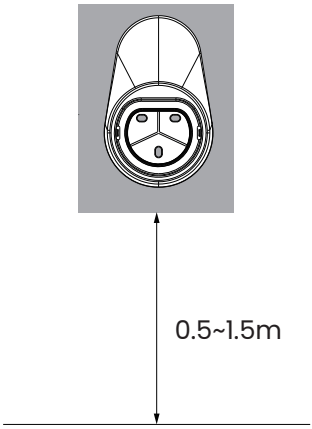

Position the cable holder

Choose a location 0.5–1.5 meters above ground and close to the charger for convenience.

Hold the cable holder against the wall.

Use a pencil to mark the three fixing holes.

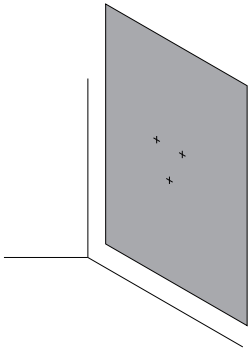

Drill holes

Use a 6mm diameter drill bit to drill three holes, each 35mm deep, at the marked locations.

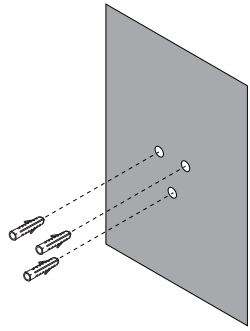

Insert wall plugs

Insert three wall plugs into the drilled holes.

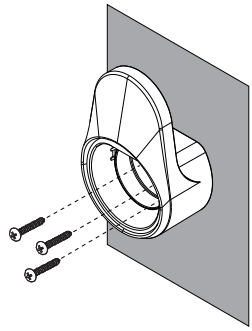

Attach the cable holder

Align holes in the cable hoder with the ones on the wall.
Secure it using three M4*32mm screws to complete the holder installation.

M4: 0.6~1.2 N.m

8. Dry contact

The dry contact input is designed to work with potential-free contacts. This allows for external components, such as external switches, building automation systems, time switches, or other control systems, to interface with and control the EV charger system. When triggered, the dry contact enables or disables specific functionalities of the EV charger.

Ensure that the control line is securely isolated from high voltage areas, preventing any dangerous voltage exposure outside the device. The dry contact itself should not carry any voltage, as it functions as a switch.

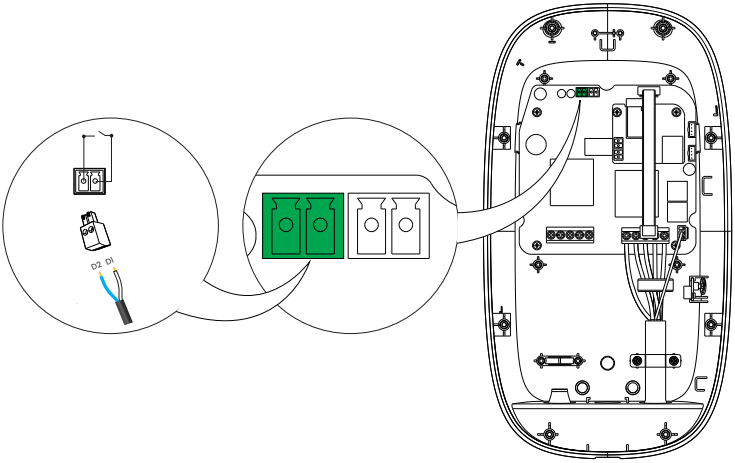

Dry contact status	EV charger status
Open	Normal operation
Closed	Switching from three-phase to single-phase(L1), with an operating current of 16 A and a power of 3.5 kW.

9. Commissioning

The configurations are different in residential scenario and commercial scenario:

9.1 Residential scenario

For residential charging setups, we recommend commissioning via the mobile App.

- **Installer steps**

1. Download the Evchargo app from the App Store or Google Play.



App download

2. Open the app and complete the initial setup (network connection, link charger, etc.).
3. Once setup is complete, transfer ownership to the end user.
4. The user can then sign up, log in, and start charging—no further configuration needed.
5. For detailed instructions, scan the QR code to access the App User Guide, and refer to:

   - How to connect your charge point to app

   - How to transfer the charge point's ownership to other people



App user guide

- **End-user steps**

1. Go to the app store, search “Evchargo”, download and install the App.
2. Create an account and Log in.
3. Tap **Me** > **Message icon** on the upper right corner to receive the transfer.
4. Start, stop or schedule charging directly—no further configuration needed.

9.1.1 Load balancing & solar charging

Please note that the EV charger supports load balancing and solar charging, though the accessories required to enable these features are sold separately.

9.1.1.1 Locate the RS485 port

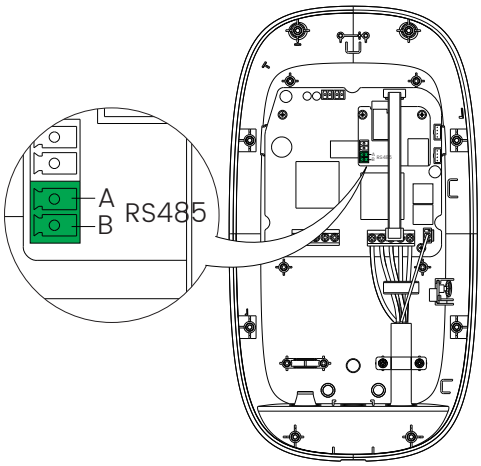

Our load balancing & solar charging solution is designed based on the fuse current capacity of your home and the power of your charger.

Solution No.	Required items	Power supply	Fuse current	Software configuration
B49010017	Meter x1	Three-phase	Fuse current ≤80A	Evchargo App or Access point (AP)
B49010018	Meter x1 CT x3	Three-phase	Fuse current ≤150A	

9.1.1.2 Load balancing via the meter only (three-phase)

Wiring

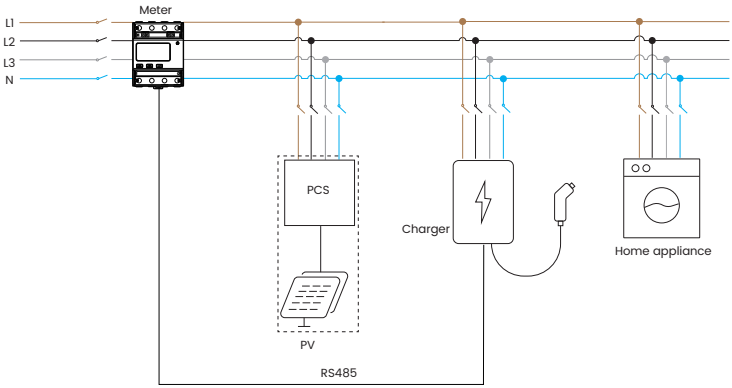

Wiring sequence

Line	Line color	Port of meter	Port of the EV charger
L1	Brown	L1	L1
L2	Black	L2	L2
L3	Gray	L3	L3
N	Blue	N	N
PE	Green + Yellow	-	PE
RS485	Red	21	A
	Black	22	B

9.1.1.3 Load balancing via the meter & three CT clamps (three-phase)

The arrow shown on the CT clamp must point in the direction of electrical flow TOWARD the consumer unit.

Wiring

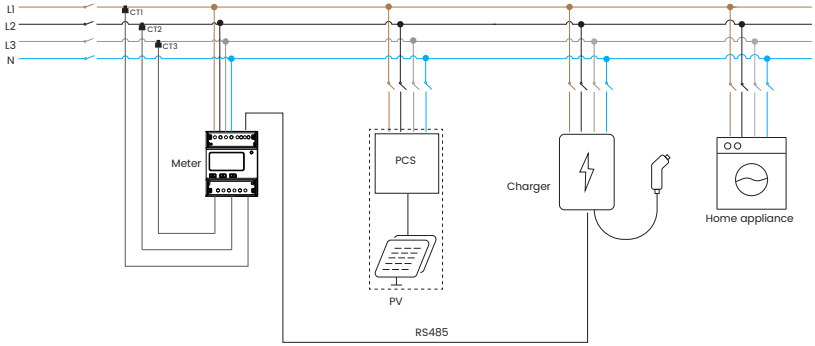

Wiring Sequence

Line	Line color	CT	Port of meter	Port of the EV charger
L1	Brown	-	UA	L1
L2	Black	-	UB	L2
L3	Gray	-	UC	L3
N	Blue	-	UN	N
PE	Green + Yellow	-	-	PE
RS485	Red	-	21	A
	Black	-	22	B
CT1	Red	-	1A	-
	White	-	1A*	-
CT2	Red	-	1B	-
	White	-	1B*	-
CT3	Red	-	1C	-
	White	-	1C*	-

9.1.1.4 Configure load balance

After completing the wiring of the load balancing or solar charging, you need to configure in the software interface such as in App or in AP mode.

9.1.1.4.1 By App

Please refer to the section in the App User Guide.

- How to Manage Load Balance

9.1.1.4.2 By AP mode

Please refer to the section in the AP mode Configuration Guide:

- Dynamic Load Balancing

9.2 Commercial scenario

For commercial charging setups, we recommend commissioning via the AP mode.

When a third-party App is used, AP mode will be used to configure the charger network before the charger can be controlled by that App.

For the detailed operation of AP mode, please scan the QR code below:

AP mode configuration guide

9.2.1 Evchargo Cloud Platform

For managing your chargers after network setup, you might find it beneficial to use a smart management platform. Evchargo Cloud is designed to cater to the needs of business operators for managing charging stations and monitoring chargers.

After you've purchased our charger and decided to use our platform, we will send you an account number and password via email. Use these credentials to log in to the Evchargo Cloud platform. Below is a QR code; scanning it will give you access to more detailed information on how to operate the platform.

Instructions for Evchargo Cloud

10. Charger usage

10.1 Charging via RFID card

- Plug in the charging connector, and the indicator flashes green quickly for five times.
- Tap card, and the indicator flashes yellow quickly for up to five times.
- During charging, the indicator gradually brightens, then gradually dims in green.
- Tap card and unplug the connector.

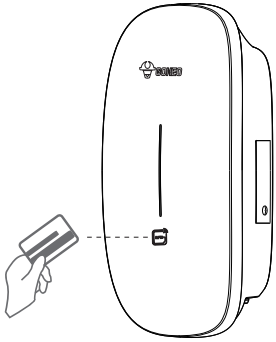

10.2 Plug to charge

Factory default: APP-control via online mode.

Enable plug-and-charge in the Evchargo app, please refer to the the section in App user guide:

- Switch from "Online Mode" to "Plug to Charge Mode"

10.3 Control charging via App

10.10.1 Residential scenario

Please refer to the the section in App user guide:

- How to Start a Charging Session at Home

10.10.2 Commercial scenario

Please scan the QR code below to learn the charging operation.

Instruction guide

11. Indicator

Indicator color	EV charger status	Indicator status
Green	Standby	Cycle: Slow flashing: on for 1s, then off for 3s.
	Charging initiated, awaiting vehicle response	Cycle: Rapid flashing twice (on for 200ms, then off for 1000ms), followed by a 3000ms off.
	Charging connector plugged in, ready for Charging	Cycle: Rapid flashing for 5 times (on for 200ms, then off for 1000ms), followed by a 3000ms off.
	Charging in progress	Cycle: gradually brightens, then gradually dims, on for 1s, off for 1s.
	Charging completed	Steady green.
Yellow	No Network/Not Connected to Server	Cycle: The green light is on for 1s, followed by the yellow light on for 1s, then off for 3s.
	Bluetooth lock	Cycle: Flashing: on for 4s, then off for 1s.
	Scheduled charging in Bluetooth mode	Cycle: Rapid flashing: on for 2s, then off for 2s.
	Insufficient Power Allocated, Pausing Charging	Cycle: Rapid flashing for 5 times (on for 200ms, then off for 1000ms), followed by a 3000ms off.
	Card Identified Successfully	Cycle: Rapid flashing: The indicator light is on for 100ms, then off for 100ms, with a maximum of 5 repetitions.
	Charger Reserved (Occupied)	Rapid flashing: on for 2s, then off for 2s
	Alarm	Steady yellow.
White	Program is upgrading	Cycle: Rapid flashing: on for 200ms, then off for 1000ms, this pattern repeats five times, followed by a 3000ms off.
	Power-On Self-Test	Cycle: Breathing light: Gradually brightens, then gradually dims, on for 1s, off for 1s.

12. Troubleshooting

Indicator color	EV charger status	Indicator status	Solution
Red	Relay adhesion	Steady red	Please contact after-sales
	Leakage current fault	Cycle: on for 500ms, then off for 500ms once, followed by 3s off.	
	CP fault	Cycle: on for 500ms, then off for 500ms, twice; followed by 3s off.	
	Overcurrent fault	Cycle: on for 500ms, then off for 500ms, 3 times; followed by 3s off.	
	Reverse polarity fault	Cycle: on for 500ms, then off for 500ms, 4 times; followed by 3s off.	
	Leakage current loop anomaly (self-check)	Cycle: on for 500ms, then off for 500ms, 5 times; followed by 3s off.	
	Input terminal overheat fault	Cycle: on for 500ms, then off for 500ms, 6 times; followed by 3s off.	
	Relay overheat	Cycle: on for 500ms, then off for 500ms, 7 times; followed by 3s off.	
	Output voltage fault	Cycle: on for 500ms, then off for 500ms, 9 times; followed by 3s off.	
Red + Yellow	Undervoltage fault	Cycle: yellow on for 2s, followed by the red flashing once (on for 500ms, off for 500ms), then 3s off.	Please try again 10 minutes later
	Overvoltage fault		
	Overfrequency fault	Cycle: yellow on for 2s, followed by the red flashing twice (on for 500ms, off for 500ms), then 3s off.	
	Underfrequency fault		
	Smart meter communication failure	Yellow on for 2s, followed by the red flashing 4 times (on for 500ms, off for 500ms), then 3s off.	Please contact after-sales
	Current transformer (CT) anomaly	Yellow on for 2s, followed by the red flashing 5 times (on for 500ms, off for 500ms), then 3s off.	

Indicator color	EV charger status	Indicator status	Solution
Red + Yellow	Charging connector lock anomaly	Yellow on for 2s, followed by the red flashing 6 times (on for 500ms, off for 500ms), then 3s off.	Please contact after-sales
	Charging connector current anomaly	Yellow on for 2s, followed by the red flashing 7 times (on for 500ms, off for 500ms), then 3s off.	
White	BOOT security verification failed or security chip is malfunctioning	Cycle: Flashing white twice (on for 200ms, then off for 1000ms), followed by 5000ms off.	
	The charger in a disabled state	Steady white	

13. Maintenance

- Chargers do not need special maintenance. You are advised to check and clean the enclosure of the charger and accessories such as the charging connector every six months.
- Check whether the charger and cables are damaged.
- Use a dry cloth to clean the surface of the charger. Do not spray water directly on the charger.



Do not use corrosive cleaners, glass cleaners, or organic solvents.

14. Storage & transportation

- Chargers should be transported in the original packages. Do not place other objects on the top of the charger.
- Before transportation, store the product in a clean, dry, and well ventilated place with a relative humidity of not more than 80% and free from corrosive gases.
- The environmental specifications for storage and transportation shall not go beyond those specified in the Technical Specifications.

15. Disassembly

- Only authorized and qualified electricians are allowed to disassemble the product.
- Power off the charger before disassembling it.
- Disassemble a charger in the reverse order of installation.

16. Recycling & disposal



This product should not be disposed of with general household waste. It containselectroniccomponentsandmetalsthatmaybeharmfultotheenvironment.

Please follow these steps:

- Contact your local municipality or recycling center for EV charger disposal instructions.
- Remove the device by a certified professional before recycling.
- Do not burn, crush, or disassemble the charger.

Guía de instalación y uso del cargador de VE de CA

D3E-E3P16WE

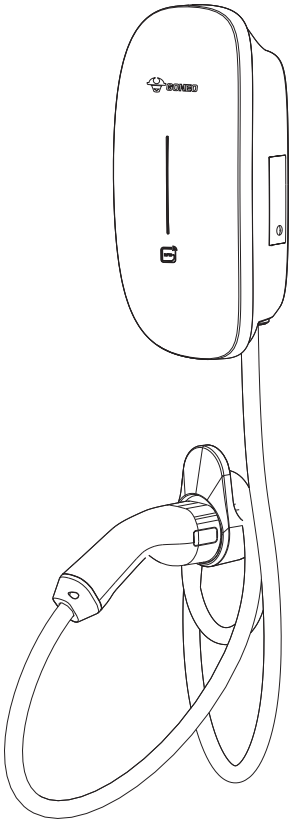

GONEO

Índice de contenidos

1. Seguridad 38
   - 1.1 Advertencias generales 38
   - 1.2 Seguridad en la instalación 38
   - 1.3 Seguridad ambiental 38
   - 1.4 Seguridad en la operación 39
   - 1.5 Protección contra incendios y sobrecalentamiento 39
   - 1.6 Situaciones de emergencia 40
   - 1.7 Mantenimiento y eliminación 40
2. Piezas de montaje 41
3. Introducción al producto 42
4. Descripción del cargador para vVE 43
   - 4.1 Vista frontal 43
   - 4.2 Vista trasera 44
   - 4.3 Vista lateral 44
   - 4.4 Vista inferior 44
5. Especificación 45
6. Preparativos previos a la instalación 47
   - 6.1 Materiales necesarios 47
   - 6.2 Herramientas necesarias 47
7. Instalación 48
   - 7.1 Fije el gabinete a la pared 48
   - 7.2 Conecte el cable de entrada de CA 50
   - 7.3 Coloque la cubierta delantera 51
   - 7.4 Instale el soporte para cables 51
8. Contacto seco 53
9. Puesta en marcha 54
   - 9.1 Entorno Residencial 54
   - 9.2 Entorno Comercial 58
10. Uso del cargador 59
   - 10.1 Carga mediante tarjeta RFID 59
   - 10.2 Enchufar para Cargar 59
   - 10.3 Controlar la carga mediante la aplicación 59
11. Indicador 60
12. Solución de problemas 61
13. Mantenimiento 63
14. Almacenamiento y transporte 63
15. Desmontaje 63
16. Reciclaje y eliminación 63

Acerca de este manual

Gracias por elegir este cargador de VE.

Este manual ofrece instrucciones detalladas para la instalación, operación y mantenimiento del cargador.

Este manual es exclusivamente para consulta y no constituye una garantía de ningún tipo. El producto real (incluyendo, pero no limitado a color, tamaño y funciones) puede tener variaciones. En caso de que esta guía no coincida con la descripción en el sitio web oficial, se seguirá lo estipulado en este último.



Algunas funciones pueden estar sujetas a modificaciones dependiendo de las actualizaciones más recientes del software del cargador.

Glosario de símbolos y términos



¡Atención!

Indica una situación de peligro inminente que resultará en muerte o lesiones graves si no se toman las precauciones adecuadas.



¡Advertencia!

Indica una situación potencialmente peligrosa que, si no se toman las precauciones correspondientes, puede provocar la muerte o lesiones corporales graves.



¡Precaución!

Significa que, si no se aplican las medidas de seguridad correspondientes, puede producirse una situación potencialmente peligrosa que ocasione lesiones corporales leves.



¡Precaución!

También significa que puede producirse daño a la propiedad si no se toman las medidas de seguridad correspondientes.



¡Nota!

Una nota proporciona más información o consejos útiles para facilitar la ejecución de los pasos.

Término	Descripción
OCPP	Protocolo de punto de carga abierto: A
SPD	Dispositivo de protección contra sobretensiones
RCD	Dispositivo de protección diferencial
PE	Tierra de protección
IP65	Protección contra ingresos
CPMS	Sistema de Gestión de Puntos de Carga
CE	Conformité Européenne
RoHS	Restricción de sustancias peligrosas
REACH	Registro, Evaluación, Autorización y Restricción de Sustancias y Preparados Químicos
POPS	Contaminantes Orgánicos Persistentes
PAHs	Hidrocarburos Aromáticos Policíclicos
WEEE	Residuos de Aparatos Eléctricos y Electrónicos
RFID	Identificación por radiofrecuencia
EV	Vehículo Eléctrico
AP mode	Modo de punto de acceso
Aire acondicionado	Corriente Alterna
PIN	Número de identificación del vehículo

1. Seguridad



IMPORTANTE: Antes de instalar o utilizar este cargador, lea atentamente este manual para garantizar una operación segura y adecuada.

La instalación debe ser realizada por un electricista calificado de acuerdo con la normativa eléctrica local. El fabricante no se hace responsable de los daños o lesiones derivados de una instalación o uso incorrectos.

NOTA: Cualquier daño al cargador o al sistema eléctrico doméstico causado por una instalación incorrecta será responsabilidad del instalador.

1.1 Advertencias generales

- La instalación, puesta en servicio y mantenimiento solo deben ser realizados por electricistas calificados y autorizados, conforme a las leyes y normativas locales.
- El cargador debe usarse únicamente para cargar vehículos eléctricos compatibles. No conecte ningún otro dispositivo o equipo.
- No intente desmontar, reparar, manipular ni modificar el cargador. La unidad no es reparable por el usuario. Para cualquier reparación, póngase en contacto con personal de servicio autorizado.
- Una instalación o un uso inadecuado pueden provocar incendios, descargas eléctricas, lesiones o daños al equipo.

1.2 Seguridad en la instalación

- Desconecte toda la alimentación aguas arriba (disyuntor/RCBO) antes de realizar la instalación, el mantenimiento o la limpieza.
- Asegúrese de que la superficie de instalación sea sólida, plana y capaz de soportar el peso del cargador.
- Monte el cargador a la altura de instalación recomendada y deje espacio suficiente para la ventilación y la manipulación de cables.
- Utilice únicamente conductores de cobre aprobados con la sección transversal adecuada. Verifique que todas las conexiones estén apretadas con los valores de par especificados.
- No enrolle, tuerza, suelde ni alargue los cables de forma inadecuada. Mantenga los cables alejados de bordes afilados y fuentes de calor.
- Selle las entradas de cables no utilizadas para mantener la protección de la envolvente (grado IP).
- Asegure una conexión a tierra adecuada mediante un sistema de cableado permanente o un conductor de puesta a tierra.
- Instale dispositivos de protección contra sobretensiones (SPD) si así lo exigen las normativas locales. El interruptor aguas arriba o el interruptor de parada de emergencia debe estar claramente etiquetado y ser fácilmente accesible.

1.3 Seguridad ambiental

- No instale ni utilice el cargador cerca de materiales inflamables, explosivos o corrosivos, vapores o gases.

- No instale en áreas con campos magnéticos fuertes, transmisores inalámbricos o luz solar directa.
- Evite ubicaciones expuestas a inundaciones, lluvias intensas o condiciones climáticas extremas fuera de las especificaciones del cargador.
- En instalaciones interiores con múltiples cargadores, asegúrese de que se proporcione una ventilación adecuada.

1.4 Seguridad en la operación

- Siga siempre las instrucciones del manual del fabricante del vehículo antes de cargar.
- Asegúrese de que el vehículo esté apagado antes de conectar o desconectar el conector de carga.
- Inserte el conector de carga completamente y de forma segura en la entrada del vehículo antes de iniciar la sesión de carga.
- No utilice el cargador, el cable o el conector si están dañados, agrietados, deshilachados o presentan fallos.
- Nunca utilice el cargador si la carcasa, el conector o el cable muestran signos de entrada de agua.
- No rocíe líquidos sobre el cargador ni sumerja el conector en agua.
- No manipule el cargador ni el conector con las manos mojadas.
- Mantenga a los niños y a las mascotas alejados del cargador y del cable de carga. No permita que jueguen cerca del equipo ni con él.
- Coloque los cables de carga de forma que no representen un riesgo de tropiezo u obstrucción.
- Maneje el cargador y el cable con cuidado. No los deje caer ni los pise, no los doble, aplaste ni ejerza presión con objetos afilados.
- Guarde el conector de carga en su soporte cuando no esté en uso para evitar contaminación o ingreso de humedad.
- Las ondas de radio del cargador pueden causar interferencias en dispositivos médicos implantados, tales como marcapasos, implantes cocleares y audífonos. Consulte al fabricante de su dispositivo médico antes de usar el cargador.
- No se permite el uso de adaptadores o convertidores de enchufe.
- No se permite el uso de alargadores eléctricos.

1.5 Protección contra incendios y sobrecalentamiento

- No cubra ni obstruya el cargador durante su funcionamiento.
- Deje de usar el cargador inmediatamente si observa humo, olores inusuales, chispas o calor excesivo. Desconecte la alimentación desde el disyuntor aguas arriba o el interruptor de parada de emergencia y póngase en contacto con personal de servicio.
- No exceda la capacidad de carga nominal del cargador ni del sistema eléctrico del lugar.

1.6 Situaciones de emergencia

En caso de incendio, humo o descarga eléctrica:

- Detenga inmediatamente la carga utilizando los controles del vehículo o el interruptor de parada de emergencia.
- Si es seguro, desconecte la energía desde el interruptor de circuito aguas arriba.
- Evacúe la zona y contacte a los servicios de emergencia.
- Si el cargador ha sido sumergido, alcanzado por un rayo o dañado físicamente (por ejemplo, por impacto de un vehículo), no lo utilice hasta que sea inspeccionado y aprobado por personal de servicio calificado.

1.7 Mantenimiento y eliminación

- Inspeccione periódicamente el cargador, los cables y el conector para detectar daños. Sustituya de inmediato las piezas dañadas.
- Limpie únicamente con un paño seco. No utilice disolventes, limpiadores abrasivos ni pulverizadores de alta presión.
- Verifique que las etiquetas de seguridad permanezcan intactas y legibles. Sustituya las etiquetas si faltan o están dañadas.
- Solo el personal de servicio autorizado puede desmontar la unidad.
- Elimine el cargador de acuerdo con las normativas locales de reciclaje de equipos electrónicos. No lo deseche como residuo doméstico.

2. Piezas de montaje

Al recibir el producto, verifique los accesorios con la lista incluida. Si falta algún artículo, contáctenos de inmediato.

Elemento	Ícono	Cantidad
Tornillo M4*32 mm		7
Conector para pared		7
Férula de cable		5
Pasacables M28		1
Tapón de goma		1
Sujetador de cables	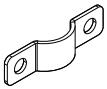	1
Tornillo M3*12		3
Soporte para cables		1
Manual de instalación y funcionamiento		1
Tarjeta RFID		2
Pasacables M25		1
Pasacables M20		1

3. Introducción al producto

El cargador de VE de CA es una solución de carga compacta diseñada para uso residencial. Ofrece la posibilidad de instalación tanto en pared como en poste, proporcionando hasta 11 kW de potencia de carga con un conector Tipo 2, y asegura una carga segura, eficiente y fácil de usar para la mayoría de los vehículos eléctricos.

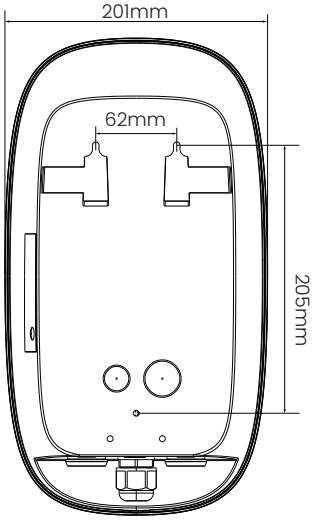

Las características clave comprenden:

- **Conectividad inteligente:** Es compatible con comunicación Wi-Fi y Bluetooth, además de ser compatible con OCPP 1.6 y se puede actualizar a OCPP 2.0.1.
- **Operación flexible:** Entre sus múltiples modalidades de inicio están la función de conectar para cargar, el uso de tarjeta RFID y el control mediante aplicación.
- **Protección avanzada de seguridad:** Protección integrada contra sobretensión, corrientes residuales (AC/DC), sobretensiones, descargas a tierra y temperatura, garantizando un funcionamiento seguro en todas las condiciones.
- **Diseño resistente:** Cuenta con una protección IP65 e IK10, lo que garantiza una excelente resistencia al polvo, al agua y a impactos mecánicos, resultando adecuada tanto para uso interior como exterior.
- **Interfaz fácil de usar:** Cuenta con un indicador de estado LED y un lector de tarjetas RFID, permitiendo una experiencia de carga intuitiva y directa.
- **Funciones inteligentes opcionales:** Compatibilidad con balanceo de carga y carga solar fotovoltaica, lo que permite una gestión de energía optimizada.

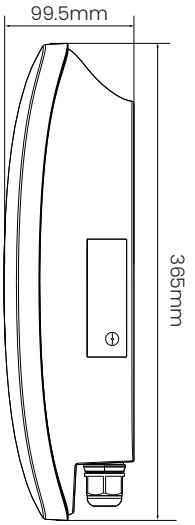

Con su construcción robusta, funciones avanzadas y cumplimiento con CE y otras certificaciones internacionales, el cargador ofrece a los propietarios de vehículos eléctricos una experiencia de carga confiable y preparada para el futuro.

4. Descripción del cargador para vVE

4.1 Vista frontal

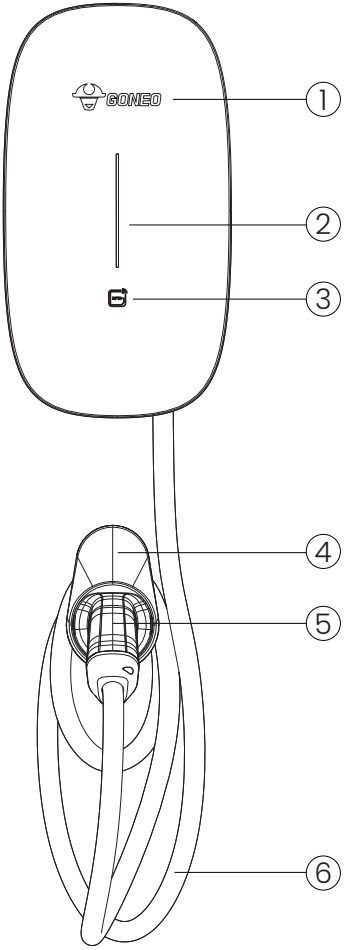

1. Logotipo
2. Indicador LED
3. Lector de tarjetas RFID
4. Soporte para cables
5. Conector de carga
6. Cable de carga

4.2 Vista trasera

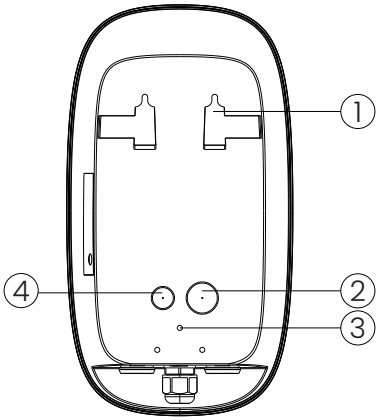

1. Espacio para montaje
2. Entrada de cable de CA
3. Agujero de fijación
4. Entrada de cable de comunicación

4.3 Vista lateral

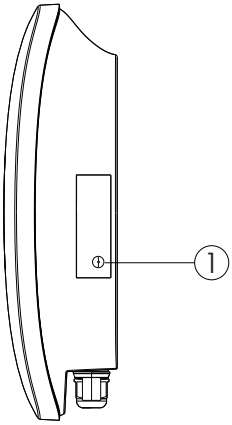

1. Botón de restablecimiento

4.4 Vista inferior

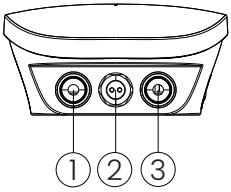

1. Entrada de cable de CA
2. Entrada de cable de comunicación
3. Conector para cable de carga

5. Especificación

Modelo	D3E-E3P16WE
Suministro eléctrico	3P+N+PE
Voltaje nominal	400V AC
Corriente nominal	16A
Frecuencia	50/60Hz
Potencia nominal	11kW
Precisión en la medición de potencia	2%
Conector de carga	Cable tipo 2
Carcasa	PC943
Tamaño	365*201*99,5 mm (Al*An*Pr)
Color	Negro/azul/verde/plateado
Instalación	Montaje en pared/montaje en poste (opcional)
Indicador LED	Verde/amarillo/rojo
Lector de RFID	Mifare Classic ISO/IEC 14443-A
Modo de inicio	Conectar para cargar/tarjeta RFID/aplicación
Wi-Fi	Soporte
Bluetooth	Soporte
OCPP	OCPP 1.6 Json / OCPP 2.0.1 J (Actualizable)
Protección integrada contra corriente de fuga	AC: 30 mA Tipo A DC: 6 mA
Protección contra impactos	IK10
Protección contra ingreso	IP65
Protección eléctrica	Protección contra sobrecorriente Protección contra corrientes residuales Protección a tierra Protección contra sobretensión Protección contra sobre tensión/baja tensión Protección contra sobrefrecuencia/subfrecuencia Protección contra sobrecalentamiento
Certificación	CE, Rohs 2.0, Reach, POPS, PAHS, WEEE

Normativa de certificación	EN 300328 V 2.2.2:2019 EN 300330 V 2.1.1:2017 EN 301489-1 V 2.2.3:2019 EN 301489-3 V 2.1.1:2019 EN 301489-17 V 3.2.4:2020 EN IEC 61000-6-1:2019 EN IEC 61000-6-3:2021 EN IEC 61851-1:2019 EN IEC 61851-21-2:2021 EN IEC 62311:2020 EN 18031-1:2024
Garantía	2 años
Temperatura de funcionamiento	-30°C~ + 50°C
Humedad de funcionamiento	5%~95%
Altitud de funcionamiento	≤2000m

6. Preparativos previos a la instalación

6.1 Materiales necesarios

Elemento	Especificación
Cable de alimentación de CA	2.5 mm^2
RCBO	4P, 20 A (se recomienda 30 A si la temperatura ambiente es superior a 45 °C), Tipo A, de acuerdo con las regulaciones locales.

6.2 Herramientas necesarias

Herramientas	Especificación
Cinta métrica	5 m
Herramienta de marcado	Lápiz
Nivel	Estándar
Destornillador Phillips	PH2
Martillo	Estándar
Taladro	Broca: Φ 6mm
Pelacables	2.5 mm^2
Crimpadora	2.5 mm^2
Multímetro digital	Estándar
Prueba de voltaje	Estándar

7. Instalación

7.1 Fije el gabinete a la pared

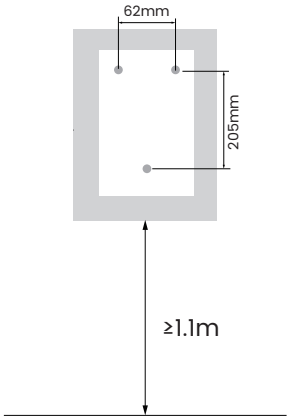

Utilice la plantilla de montaje incluida en el paquete.

Alinee la plantilla en la pared a una altura de ≥1,1 metros desde el suelo.

Señale la ubicación de los cuatro orificios para montaje usando un marcador o lápiz.

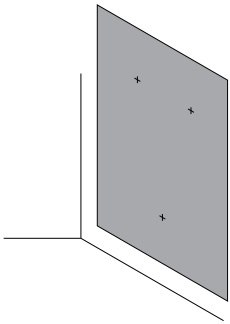

Utilice una broca de 6 mm de diámetro para perforar tres orificios con una profundidad de 35 mm en los puntos marcados.

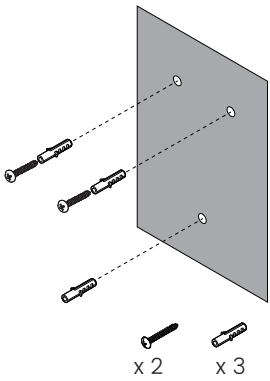

Coloque tres tarugos en los orificios perforados.

Inserte dos tornillos M4*32 en los dos tarugos superiores de la pared.

Deje un espacio de 5 mm entre las cabezas de los dos tornillos superiores y la pared.

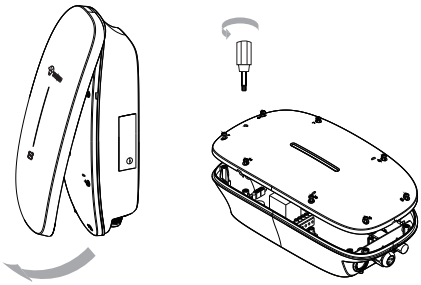

Sujete firmemente el cargador EV e introduzca los dedos en la ranura inferior.

Tire de la cubierta frontal hacia afuera con la mano para separarla del cuerpo principal.

Afloje los ocho tornillos de la cubierta intermedia y retírela.

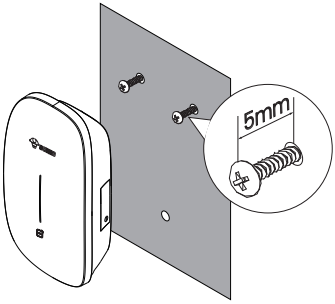

Cuelgue el cargador EV en los dos tornillos superiores.

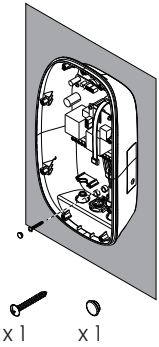

Inserte el tornillo M4*32mm a través del orificio del gabinete ubicado en la parte inferior central.

M4: 0,6-1,2 N·m

7.2 Conecte el cable de entrada de CA

Desconecte todas las fuentes de energía antes de realizar las conexiones eléctricas.

7.2.1 Confirmar el sistema de puesta a tierra:

- Trifásico (IT): El conductor de fase L2 deberá conectarse al terminal N. El terminal L2 original permanecerá sin conexión.
- Monofásico (IT): El conductor de fase L2 deberá conectarse al terminal N. Los terminales L2 y L3 originales permanecerán sin conexión.

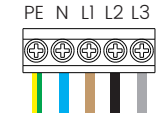

Dreiphasig: TT&TN



Dreiphasig: IT

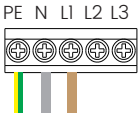

Einphasig: IT

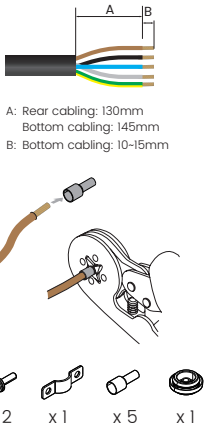

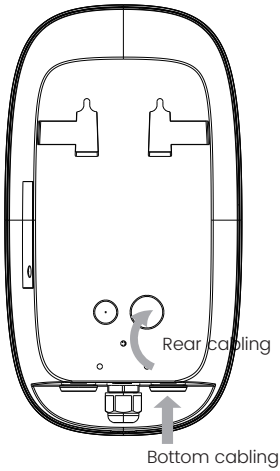

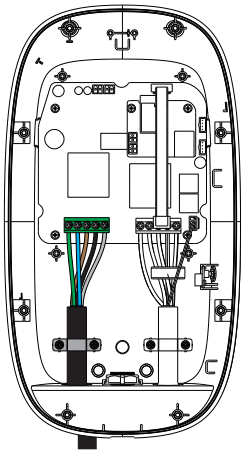

1. Inserte el cable de entrada de CA en la abertura para cables.
2. Quite el revestimiento de los cables para dejar expuesto el conductor entre 10 mm y 15 mm.
3. Inserte el conductor descubierto en las férulas de cable.
4. Fije las férulas de cable utilizando una crimpadora.
5. Introduzca los cables con férulas en los puertos de la bornera.
6. Asegure el cable utilizando un sujetador de cables y dos tornillos M3*12.

   M3: 0,3-0,6 N·m (sujetador de cable); M4: 0,6-1,2 N·m (bloque de terminales)

Cableado inferior: Se utilizará un pasacables M25.
Cableado trasero: Se utilizará un pasacables M28.

7.3 Coloque la cubierta delantera

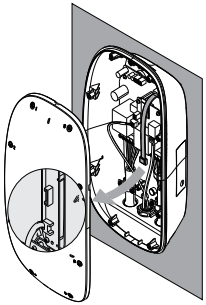

Conecte ambos cables de puente. Asegúrese de que estén firmemente insertados y asegurados antes de proceder a cerrar la tapa.

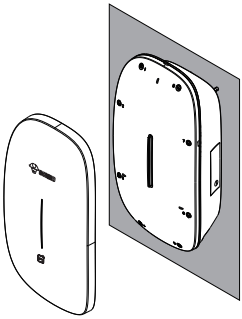

Ajuste los seis tornillos de la cubierta central.

Coloque la cubierta decorativa de nuevo.

M4: 0,6-1,2 N·m

7.4 Instale el soporte para cables

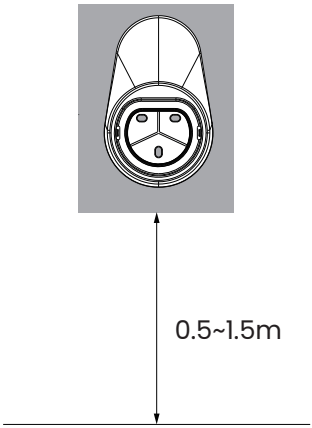

Ubique el soporte para cables

Seleccione un lugar que esté entre 0,5-1,5 metros sobre el suelo y cerca del cargador para mayor comodidad.

Sostenga el soporte para cables contra la pared.

Utilice un lápiz para marcar los tres puntos de fijación.

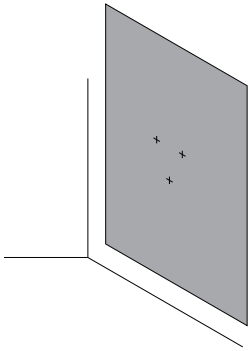

Perfore los agujeros

Utilice una broca de 6 mm de diámetro para perforar tres orificios con una profundidad de 35 mm en los puntos marcados.

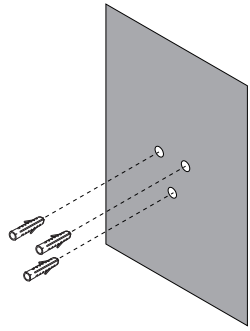

Coloque los tacos

Coloque tres tarugos en los orificios perforados.

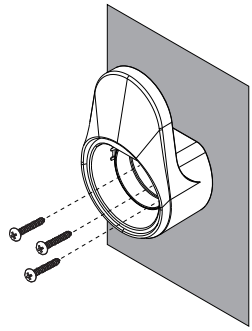

Fije el sujetador de cable

Alinee los orificios del soporte del cable con los de la pared.

Asegúrelo utilizando tres tornillos M4*32 mm para completar la instalación del soporte.

M4: 0,6-1,2 N·m

8. Contacto seco

La entrada de contacto seco está diseñada para funcionar con contactos sin potencial. Esto permite que componentes externos, como interruptores externos, sistemas de automatización de edificios, temporizadores u otros sistemas de control, interactúen y controlen el sistema de cargador para vehículos eléctricos. Al activarse, el contacto seco habilita o deshabilita funcionalidades específicas del cargador de vehículos eléctricos.

Asegúrese de que la línea de control esté debidamente aislada de áreas de alto voltaje, evitando la exposición a voltajes peligrosos fuera del dispositivo. El contacto seco en sí no debe recibir ningún voltaje, ya que funciona como un interruptor.

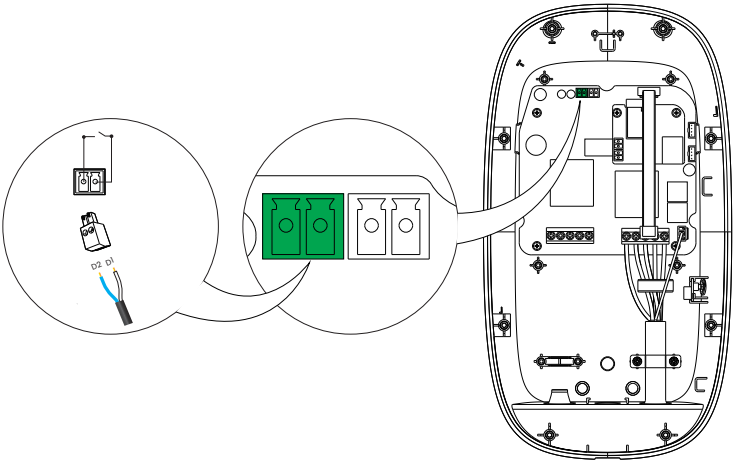

Estado del contacto seco	Estado del cargador para VE
Abierto	Funcionamiento normal.
Cerrado	Cambio de trifásico a monofásico (L1), con una corriente de operación de 16 A y una potencia de 3,5 kW.

9. Puesta en marcha

Las configuraciones son diferentes en el entorno residencial y comercial:

9.1 Entorno Residencial

Para instalaciones de carga residencial, recomendamos realizar la puesta en marcha mediante la aplicación móvil.

- Pasos para el instalador:

1. Descargue la aplicación Evchargo desde App Store o Google Play.





Descarga de la aplicación

2. Abra la aplicación y complete la configuración inicial (conexión de red, vinculación del cargador, etc.).
3. Una vez completada la configuración, transfiera la propiedad al usuario final.
4. El usuario podrá entonces registrarse, iniciar sesión y comenzar a cargar; no se necesita ninguna configuración adicional.
5. Para instrucciones detalladas, escanee el código QR para acceder a la Guía de Usuario de la App, y consulte:

   - Cómo conectar su punto de carga a la aplicación

   - Cómo transferir la propiedad del punto de carga a otras personas



Guía de usuario de la aplicación

- Pasos para el usuario final

1. Vaya a la tienda de aplicaciones, busque "Evchargo", descargue e instale la aplicación.
2. Cree una cuenta e inicie sesión.
3. Toque **Yo > Icono de** mensaje en la esquina superior derecha para recibir la transferencia.
4. Inicie, detenga o programe la carga directamente; no se necesita ninguna configuración adicional.

9.1.1 Gestión de Carga y Carga Solar

Tenga en cuenta que el cargador para VE admite la gestión de carga y la carga solar, aunque los accesorios necesarios para activar estas funciones se venden por separado.

9.1.1.1 Localice el puerto RS485.

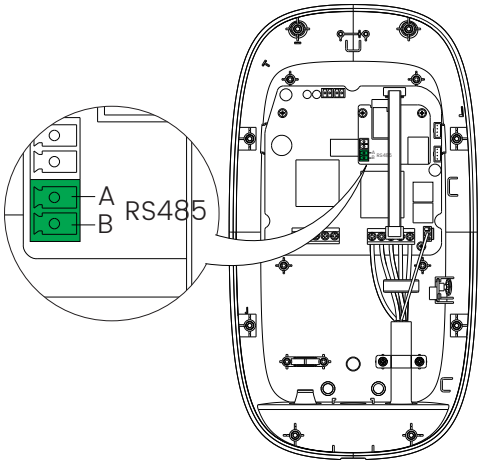

Nuestra solución de gestión de carga y carga solar está diseñada en función de la capacidad de corriente del fusible de su hogar y la potencia de su cargador.

Solución n.º	Artículos necesarios	Fuente de alimentación	Corriente de fusible	Configuración de software
B49010017	Medidor x1	Trifásica	Corriente de fusible ≤ 80 A	App Evchargo o Punto de acceso (AP)
B49010018	Medidor x1, TC x3	Trifásica	Corriente de fusible ≤ 150 A	

9.1.1.2 Gestión de carga mediante solo el medidor (trifásico)

Cableado

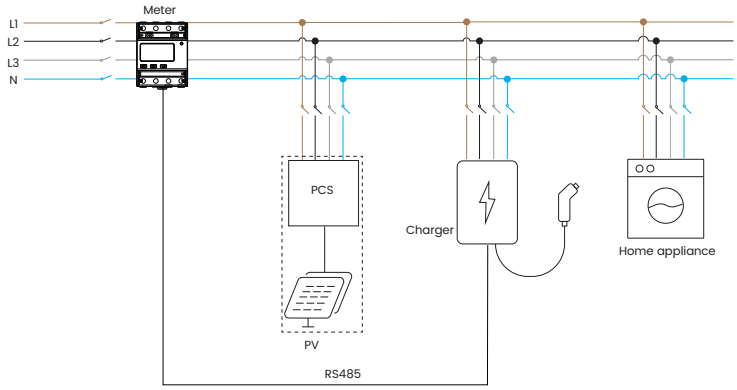

Secuencia de cableado

Línea	Color de línea	Puerto del medidor	Puerto del cargador para VE
L1	Marrón	L1	L1
L2	Negro	L2	L2
L3	Gris	L3	L3
N	Azul	N	N
PE	Verde + Amarillo	-	PE
RS485	Rojo	21	A
	Negro	22	B

9.1.1.3 Gestión de carga mediante medidor y tres pinzas de corriente (sistema trifásico)

La flecha marcada en la pinza de corriente (CT) debe orientarse en la dirección del flujo eléctrico HACIA el cuadro de consumidores.

Cableado

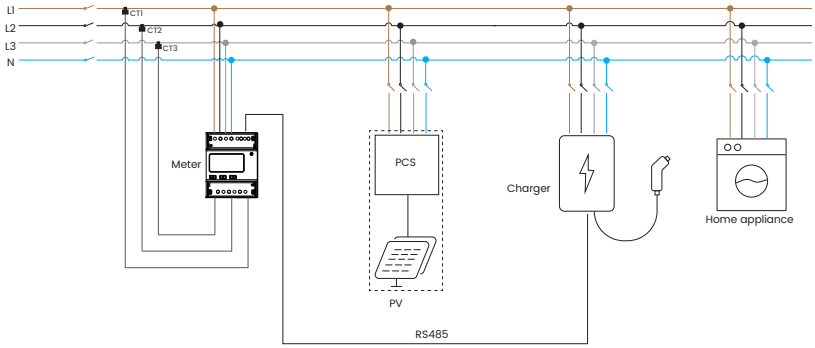

Secuencia de cableado

Línea	Color de línea	CT	Puerto del medidor	Puerto del cargador para VE
L1	Marrón	-	UA	L1
L2	Negro	-	UB	L2
L3	Gris	-	UC	L3
N	Azul	-	UN	N
PE	Verde + Amarillo	-	-	PE
RS485	Rojo	-	21	A
	Negro	-	22	B
CT1	Rojo	-	1A	-
	Blanco	-	1A*	-
CT2	Rojo	-	1B	-
	Blanco	-	1B*	-
CT3	Rojo	-	1C	-
	Blanco	-	1C*	-

9.1.1.4 Configurar la gestión de carga

Después de completar el cableado de la gestión de carga o de la carga solar, es necesario configurarlo en la interfaz de software, ya sea mediante la App o en modo Punto de Acceso (AP).

9.1.1.4.1 By App

Consulte la sección correspondiente en la Guía de Usuario de la App:

- Cómo Gestionar la Distribución de Carga

9.1.1.1.2 Por modo AP

Consulte la sección correspondiente en la Guía de Configuración del modo AP:

- Distribución de Carga Dinámica

9.2 Entorno Comercial

Para instalaciones de carga comerciales, recomendamos realizar la puesta en marcha mediante el modo AP.

Cuando se utiliza una aplicación de terceros, se deberá usar el modo AP para configurar la red del cargador antes de que dicho cargador pueda ser controlado por esa aplicación.

Para conocer el funcionamiento detallado del modo AP, escanee el siguiente código QR:

AP mode configuration guide

9.2.1 Plataforma en la Nube Evchargo

Para gestionar sus cargadores después de la configuración de red, puede resultarle beneficioso utilizar una plataforma de gestión inteligente. Evchargo Cloud está diseñada para satisfacer las necesidades de los operadores comerciales en la gestión de estaciones de carga y el monitoreo de cargadores.

Después de comprar nuestro cargador y decidir utilizar nuestra plataforma, le enviaremos un número de cuenta y una contraseña por correo electrónico. Utilice estas credenciales para iniciar sesión en la plataforma Evchargo Cloud. A continuación se muestra un código QR; escanéelo para acceder a información más detallada sobre cómo operar la plataforma.

Instrucciones para Evchargo Cloud

10. Uso del cargador

10.1 Carga mediante tarjeta RFID

- Conecte el conector de carga y el indicador parpadea rápidamente en verde cinco veces.
- Acerque la tarjeta, y el indicador parpadea en amarillo rápidamente hasta cinco veces.
- Durante la carga, el indicador se va iluminando gradualmente y luego se atenúa en un tono verde.
- Acerque la tarjeta y desconecte el conector.

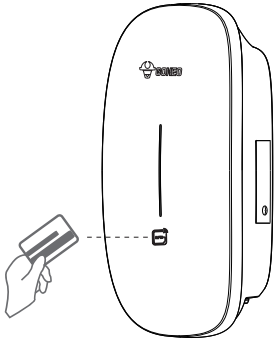

10.2 Enchufar para Cargar

Configuración de fábrica: Control por aplicación en modo en línea.

Para activar la función de enchufar y cargar en la aplicación Evchargo, consulte la sección correspondiente en la guía de usuario de la aplicación:

- Cambiar del "Modo En Línea" al "Modo Enchufar para Cargar"

10.3 Controlar la carga mediante la aplicación

10.3.1 Entorno Residencial

Consulte la sección correspondiente en la guía de usuario de la aplicación:

- Cómo Iniciar una Sesión de Carga en el Hogar

10.3.2 Entorno Comercial

Escanee el siguiente código QR para conocer el funcionamiento de la carga:

Guía de Instrucciones

11. Indicador

Color del indicador	Estado del cargador de VE	Estado del indicador
Verde	En espera	Ciclo: Parpadeo lento: se enciende durante 1 s y luego se apaga por 3 s.
	El proceso de carga ha comenzado, y estamos esperando una respuesta del vehículo	Ciclo: Dos parpadeos rápidos (encendido por 200 ms y apagado por 1000 ms), seguido de un apagado de 3000 ms.
	El conector de carga está enchufado y listo para cargar	Ciclo: Cinco parpadeos rápidos (encendido durante 200 ms y apagado por 1000 ms), seguido por un periodo de apagado de 3000 ms.
	Cargando	Ciclo: se ilumina gradualmente y luego se atenúa de manera gradual, encendido durante 1 s, apagado durante 1 s.
	Carga completada	Verde estable.
Amarillo	Sin conexión/sin acceso al servidor	Ciclo: La luz verde se enciende durante 1 s, la luz amarilla se enciende durante 1 s, y luego ambas se apagan durante 3 s.
	Bloque con Bluetooth	Ciclo: Parpadeo: encendido durante 4 s y apagado durante 1 s.
	Carga programada en el modo Bluetooth	Ciclo: Parpadeo rápido: encendido por 2 s y apagado por 2 s.
	Energía insuficiente asignada, deteniendo la carga	Ciclo: Cinco parpadeos rápidos (encendido durante 200 ms y apagado por 1000 ms), seguido por un periodo de apagado de 3000 ms.
	Tarjeta identificada Correctamente	Ciclo: Parpadeo rápido: La luz indicadora se enciende durante 100 ms, y luego se apaga durante 100ms, con un máximo de 5 repeticiones.
	Cargador reservado (ocupado)	Parpadeo rápido: encendido durante 2 s y luego apagado durante 2 s
	Aviso	Amarillo constante.
Blanco	El programa se está actualizando	Ciclo: Parpadeo rápido: encendido durante 200 ms y luego apagado por 1000 ms. Este patrón se repite cinco veces, seguido de un apagado de 3000 ms.
	Autoprueba de encendido	Ciclo: Parpadeo lento: Se ilumina gradualmente, luego disminuye progresivamente, con un ciclo de encendido por 1s y apagado por 1s.

12. Solución de problemas

Color del indicador	Estado del cargador de VE	Estado del indicador	Solución
Rojo	Adherencia del relé	Rojo estable	Comuníquese con el servicio postventa
	Falla de corriente de fuga	Ciclo: Encendido durante 500 ms, luego apagado por 500 ms una vez, seguido de 3 s apagado.	
	Fallo en el CP	Ciclo: Encendido durante 500ms, luego apagado por 500ms, dos veces; seguido de 3 s apagado.	
	Falla por sobrecorriente	Ciclo: En funcionamiento durante 500 ms, luego apagado durante 500 ms, 3 veces; seguido de 3 s apagado.	
	Falla de polaridad inversa	Ciclo: En funcionamiento durante 500 ms, luego apagado durante 500 ms, 4 veces; seguido de 3 s apagado.	
	Anomalía del bucle de corriente de fuga (autoverificación)	Ciclo: En funcionamiento durante 500 ms, luego apagado durante 500 ms, 5 veces; seguido de 3 s apagado.	
	Fallo por sobrecalentamiento de la terminal de entrada	Ciclo: En funcionamiento durante 500 ms, luego apagado durante 500 ms, 6 veces; seguido de 3 s apagado.	
	Sobrecalentamiento del relé	Ciclo: En funcionamiento durante 500 ms, luego apagado durante 500 ms, 7 veces; seguido de 3 s apagado.	
	Falla del voltaje de salida	Ciclo: En funcionamiento durante 500 ms, luego apagado durante 500 ms, 9 veces; seguido de 3 s apagado.	
Color del indicador	**Estado del cargador de VE**	**Estado del indicador**	**Solución**

Rojo + amarillo	Falla por baja tensión	Ciclo: Amarillo por 2 segundos, seguido por un parpadeo rojo una vez (encendido por 500 ms, apagado por 500 ms), luego 3 s apagado.	Inténtelo de nuevo en 10 minutos
	Fallo por sobretensión		
	Fallo por exceso de frecuencia	Ciclo: Amarillo por 2 segundos, seguido por un parpadeo rojo dos veces (encendido por 500 ms, apagado por 500 ms), luego 3 s apagado.	
	Falla por subfrecuencia		
	Fallo en la comunicación del medidor inteligente	Amarillo encendido por 2 s, seguido por 4 parpadeos rojos (encendido por 500 ms, apagado por 500 ms), y luego 3 s apagado.	Comuníquese con el servicio postventa
	Anomalía en el transformador de corriente (CT)	Amarillo encendido por 2 s, seguido por 5 parpadeos rojos (encendido por 500 ms, apagado por 500 ms), y luego 3 s apagado.	
Red + Yellow	Anomalía del bloqueo del conector de carga	Amarillo encendido por 2 s, seguido por 6 parpadeos rojos (encendido por 500 ms, apagado por 500 ms), y luego 3 s apagado.	
	Anomalía de corriente del conector de carga	Amarillo encendido por 2 s, seguido por 7 parpadeos rojos (encendido por 500 ms, apagado por 500 ms), y luego 3 s apagado.	
Blanco	La verificación de seguridad del arranque falló o el chip de seguridad está funcionando mal.	Ciclo: Dos parpadeos blancos (encendido por 200 ms y luego apagado por 1000 ms), seguido de 5000 ms apagado.	
	El cargador se encuentra desactivado	Blanco estable	

13. Mantenimiento

- Los cargadores no requieren un mantenimiento especial. Se recomienda revisar y limpiar la carcasa del cargador y accesorios como el conector de carga cada seis meses.
- Compruebe si el cargador y los cables están dañados.
- Limpie la superficie del cargador con un paño seco. No pulverice agua directamente sobre el cargador.



No utilice limpiadores corrosivos, limpiadores de vidrio ni disolventes orgánicos.

14. Almacenamiento y transporte

- Los cargadores deben transportarse en sus embalajes originales. No coloque otros objetos encima del cargador.
- Antes del transporte, guarde el producto en un lugar limpio, seco y bien ventilado, con una humedad relativa no superior al 80% y libre de gases corrosivos.
- Las especificaciones ambientales para almacenamiento y transporte no deben superar las indicadas en las Especificaciones Técnicas.

15. Desmontaje

- Solo electricistas autorizados y calificados pueden desmontar el producto.
- Apague el cargador antes de desmontarlo.
- Desmonte el cargador en el orden inverso a la instalación.

16. Reciclaje y eliminación



Este producto no debe desecharse con los residuos domésticos generales. Contiene componentes electrónicos y metales que pueden ser dañinos para el medio ambiente.

Siga estos pasos:

- Contacte con su municipio local o centro de reciclaje para obtener instrucciones sobre la eliminación de cargadores de VE.
- Elimine el dispositivo con la ayuda de un profesional certificado antes del reciclaje.
- No queme, aplaste ni desmonte el cargador.

Guida all'installazione e al funzionamento del caricabatterie EV AC

D3E-E3P16WE

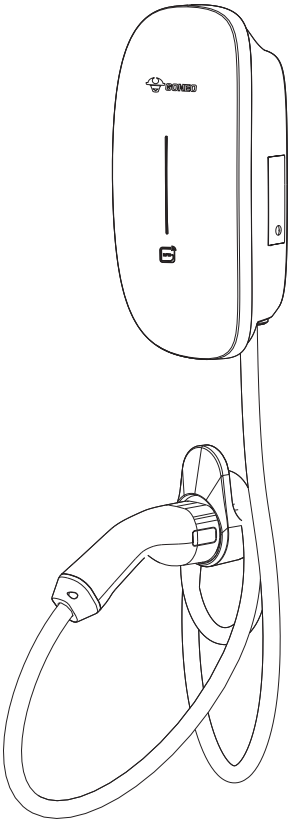

GONEO

Sommario

1. Sicurezza 70
   - 1.1 Avvertenze generali 70
   - 1.2 Sicurezza d'installazione 70
   - 1.3 Sicurezza ambientale 70
   - 1.4 Sicurezza operativa 71
   - 1.5 Protezione da incendio e surriscaldamento 71
   - 1.6 Situazioni di emergenza 72
   - 1.7 Manutenzione e smaltimento 72
2. Parti di montaggio 73
3. Presentazione del prodotto 74
4. Descrizione del caricabatterie EV 75
   - 4.1 Vista frontale 75
   - 4.2 Vista posteriore 76
   - 4.3 Vista laterale 76
   - 4.4 Vista dal basso 76
5. Specifiche 77
6. Preparazione pre-installazione 79
   - 6.1 Materiali necessari 79
   - 6.2 Strumenti necessari 79
7. Installazione 80
   - 7.1 Fissare l'involucro alla parete 80
   - 7.2 Collega il cavo di ingresso AC 82
   - 7.3 Install the front cover 83
   - 7.4 Installare il supporto del cavo 83
8. Contatto secco 85
9. Messa in servizio 86
   - 9.1 Scenario residenziale 86
   - 9.2 Scenario commerciale 90
10. Utilizzo del caricatore 91
   - 10.1 Ricarica tramite carta RFID 91
   - 10.2 Ricarica all'Inserimento 91
   - 10.3 Controllo della ricarica tramite App 91
11. Indicator 92
12. Risoluzione dei problemi 93
13. Manutenzione 95
14. Stoccaggio e trasporto 95
15. Smontaggio 95
16. Riciclo e smaltimento 95

Informazioni su questo manuale

Grazie per aver scelto il nostro caricabatterie per EV.

Questo manuale fornisce istruzioni dettagliate per l'installazione, il funzionamento e la manutenzione del caricabatterie.

La guida è solo di riferimento e non costituisce una garanzia di alcun tipo. Il prodotto effettivo (inclusi, a titolo esemplificativo ma non esaustivo, colore, dimensioni e funzioni) può variare. Se questa guida non è coerente con la descrizione presente sul sito ufficiale, prevale quest'ultima.



Alcune funzioni possono essere soggette a modifiche, in base agli ultimi aggiornamenti software del caricabatterie.

Glossario dei simboli e dei termini



Pericolo!

Indica una situazione di pericolo imminente, che può provocare la morte o gravi lesioni fisiche se non si prendono le precauzioni del caso.



Avvertenza!

Indica una situazione potenzialmente pericolosa, che può causare morte o gravi lesioni personali se non vengono adottate le precauzioni corrispondenti.



Cautela!

Significa che, se non vengono prese le misure di sicurezza necessarie, può verificarsi una situazione potenzialmente pericolosa che può provocare lesioni lievi.



Cautela!

Significa che possono verificarsi danni alle cose se non vengono prese le misure di sicurezza necessarie.



Nota!

Una nota fornisce ulteriori informazioni o suggerimenti utili per facilitare l'esecuzione delle operazioni.

Termine	Descrizione
OCPP	Protocollo per i punti di ricarica aperti: A
SPD	Dispositivo di protezione contro le sovratensioni
RCD	Dispositivo a corrente residua
PE	Messa a terra di protezione
IP65	Grado di protezione di ingresso
CPMS	Sistema di Gestione del Punto di Ricarica
CE	Conformité Européenne
RoHS	Restrizione delle sostanze pericolose
REACH	Registrazione, Valutazione, Autorizzazione e Restrizione delle Sostanze Chimiche
POPS	Inquinanti Organici Persistenti
PAHs	Idrocarburi Policiclici Aromatici
WEEE	Rifiuti di Apparecchiature Elettriche ed Elettroniche
RFID	Identificazione a radiofrequenza
EV	Veicolo elettrico
Modalità AP	Modalità punto di accesso
AC	Corrente Alternata
PIN	Numero di identificazione personale

1. Sicurezza

IMPORTANTE: Prima di installare o utilizzare questo caricatore, leggere attentamente questo manuale per garantire un funzionamento sicuro e corretto.
L'installazione deve essere eseguita da un elettricista qualificato in conformità con le normative elettriche locali. Il produttore non è responsabile per danni o lesioni derivanti da un'installazione o da un uso improprio.
NOTA: Qualsiasi danno al caricatore o all'impianto elettrico domestico causato da un'installazione errata è responsabilità dell'installatore.

1.1 Avvertenze generali

- L'installazione, la messa in servizio e la manutenzione devono essere effettuate solo da elettricisti qualificati e autorizzati, in conformità con le leggi e i regolamenti locali.
- Il caricatore deve essere utilizzato esclusivamente per ricaricare veicoli elettrici compatibili. Non collegare ad altri dispositivi o apparecchiature.
- Non tentare di smontare, riparare, manomettere o modificare il caricatore. L'unità non è riparabile dall'utente. Per qualsiasi riparazione contattare personale di assistenza autorizzato.
- Un'installazione o un uso improprio possono causare incendi, scosse elettriche, lesioni o danni alle apparecchiature.

1.2 Sicurezza d'installazione

- Disconnettere tutta l'alimentazione a monte (interruttore automatico/RCBO) prima di installare, effettuare la manutenzione o pulire.
- Assicurarsi che la superficie di installazione sia solida, piana e in grado di sostenere il peso del caricatore.
- Montare il caricatore all'altezza di installazione raccomandata e lasciare spazio sufficiente per la ventilazione e la gestione dei cavi.
- Utilizzare solo conduttori in rame approvati con la corretta sezione trasversale. Assicurarsi che tutte le connessioni siano serrate ai valori di coppia specificati.
- Non arrotolare, torcere, saldare o estendere i cavi in modo improprio. Tenere i cavi lontani da spigoli vivi e fonti di calore.
- Sigillare le entrate cavi non utilizzate per mantenere la protezione dell'involucro (grado IP).
- Assicurare un corretto collegamento a terra tramite un impianto fisso o un conduttore di protezione.
- Installare dispositivi di protezione contro le sovratensioni (SPD) se richiesto dalle normative locali. L'interruttore automatico a monte o l'interruttore di emergenza devono essere chiaramente etichettati e facilmente accessibili.

1.3 Sicurezza ambientale

- Non installare o utilizzare il caricatore vicino a materiali infiammabili, esplosivi o corrosivi, vapori o fumi.

- Non installare in aree con forti campi magnetici, trasmettitori wireless o luce solare diretta.
- Evitare luoghi esposti a inondazioni, piogge intense o condizioni climatiche estreme oltre le specifiche del caricatore.
- Per installazioni interne con più caricatori, garantire una ventilazione adeguata.

1.4 Sicurezza operativa

- Seguire sempre le istruzioni contenute nel manuale del produttore del veicolo prima di iniziare la ricarica.
- Assicurarsi che il veicolo sia spento prima di collegare o scollegare il connettore di ricarica.
- Inserire il connettore di ricarica completamente e in modo sicuro nella presa del veicolo prima di avviare una sessione di ricarica.
- Non utilizzare il caricatore, il cavo o il connettore se danneggiati, incrinati, sfilacciati o malfunzionanti.
- Non utilizzare mai il caricatore se l'involucro, il connettore o il cavo presentano segni di infiltrazione d'acqua.
- Non spruzzare liquidi sul caricatore né immergere il connettore in acqua.
- Non maneggiare il caricatore o il connettore con le mani bagnate.
- Tenere bambini e animali domestici lontani dal caricatore e dal cavo di ricarica. Non consentire loro di giocare vicino o con l'apparecchiatura.
- Disporre i cavi di ricarica in modo da evitare rischi di inciampo o ostruzioni.
- Maneggiare il caricatore e il cavo con cura. Non far cadere, calpestare, schiacciare, piegare o esercitare pressione con oggetti appuntiti.
- Riporre il connettore di ricarica nel suo alloggiamento quando non in uso per evitare contaminazioni o infiltrazioni di umidità.
- Le onde radio del caricabatterie possono interferire con i dispositivi medici impiantati come pacemaker, impianti cocleari e apparecchi acustici. Consultare il produttore del proprio dispositivo medico prima dell'uso.
- Non sono consentiti adattatori o convertitori.
- Non sono consentite prolunghe.

1.5 Protezione da incendio e surriscaldamento

- Non coprire né ostruire il caricatore durante il funzionamento.
- Interrompere immediatamente l'uso del caricatore se si notano fumo, odori insoliti, scintille o calore eccessivo. Disconnettere l'alimentazione dall'interruttore automatico a monte o dall'interruttore di emergenza e contattare il personale di assistenza.
- Non superare la capacità di carico nominale del caricatore o dell'impianto elettrico del sito.

1.6 Situazioni di emergenza

In caso di incendio, fumo o scossa elettrica:

- Interrompere immediatamente la ricarica utilizzando i comandi del veicolo o l'interruttore di emergenza.
- Scollegare l'alimentazione dall'interruttore a monte, se è possibile farlo in sicurezza.
- Evacuare l'area e contattare i servizi di emergenza.
- Se il caricatore è stato sommerso, colpito da un fulmine o danneggiato fisicamente (ad es. da un impatto con un veicolo), non utilizzarlo finché non sarà ispezionato e approvato da personale di assistenza qualificato.

1.7 Manutenzione e smaltimento

- Ispezionare periodicamente il caricatore, i cavi e il connettore per verificare eventuali danni. Sostituire immediatamente le parti danneggiate.
- Pulire solo con un panno asciutto. Non utilizzare solventi, detergenti abrasivi o getti ad alta pressione.
- Verificare che le etichette di sicurezza rimangano integre e leggibili. Sostituire se mancanti o danneggiate.
- Solo il personale di assistenza autorizzato può smontare l'unità.
- Smaltire il caricatore in conformità con le normative locali sul riciclo delle apparecchiature elettroniche. Non smaltire come rifiuto domestico.

2. Parti di montaggio

Al ricevimento del prodotto, verificare gli accessori con l'elenco riportato di seguito. Se mancano degli articoli, contattateci immediatamente.

Articolo	Icona	Quantità
Vite M4*32mm		7
Spina a muro		7
Raccordo per cavi		5
Passacavo M28		1
Tappo in gomma		1
Fermacavo	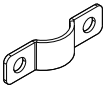	1
Vite M3*12		3
Portacavo		1
Manuale di installazione e funzionamento		1
Scheda RFID		2
Passacavo M25		1
Passacavo M20		1

3. Presentazione del prodotto

Il caricabatterie AC EV è una soluzione di ricarica compatta progettata per uso residenziale. Supporta l'installazione sia a parete che su colonnina, fornisce una potenza di ricarica fino a 11 kW con un connettore di tipo 2 e offre una ricarica sicura, efficiente e facile da usare per la maggior parte dei veicoli elettrici.

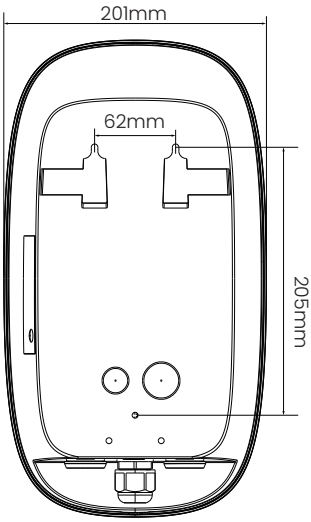

Le caratteristiche principali includono:

- **Connettività intelligente:** Supporta la comunicazione Wi-Fi e Bluetooth, con compatibilità per OCPP 1.6 e aggiornabile a OCPP 2.0.1.
- **Funzionamento flessibile:** Sono disponibili diverse modalità di avvio, tra cui Plug to Charge, scheda RFID e controllo basato su App.
- **Protezione di sicurezza avanzata:** Protezione integrata da sovracorrente, corrente residua (AC/DC), sovratensione, terra e temperatura, per garantire un funzionamento sicuro in tutte le condizioni.
- **Design resistente:** Classificato IP65 e IK10, fornisce un'eccellente resistenza alla polvere, all'acqua e agli urti meccanici, adatto sia per uso interno che esterno.
- **Interfaccia facile da usare:** Dotato di indicatore di stato a LED e lettore di schede RFID, che rendono le sessioni di ricarica intuitive e semplici.
- **Funzioni smart opzionali:** Bilanciamento del carico e supporto di ricarica fotovoltaica (solare), consentono una gestione ottimizzata dell'energia.

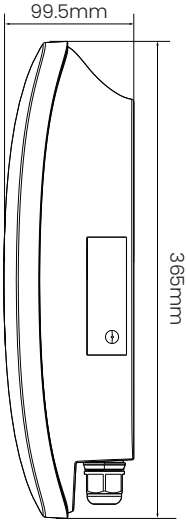

Grazie alla sua costruzione robusta, alle funzionalità avanzate e alla conformità con le certificazioni CE e altre certificazioni internazionali, il caricatore offre ai proprietari di veicoli elettrici un'esperienza di ricarica affidabile e pronta per il futuro.

4. Descrizione del caricabatterie EV

4.1 Vista frontale

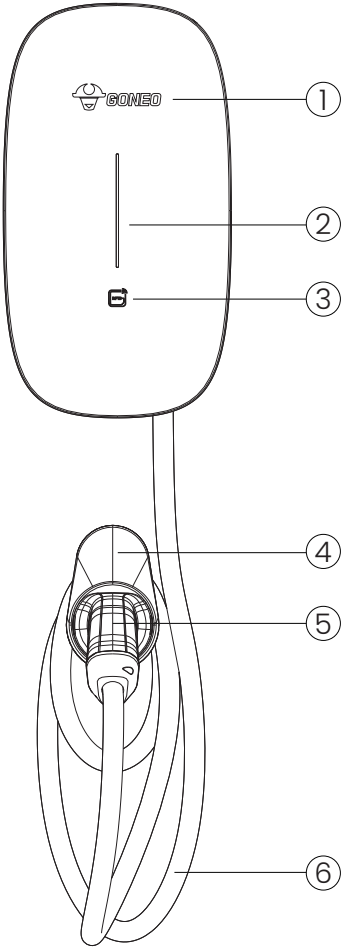

1. Logo
2. Indicatore LED
3. Lettore di schede RFID
4. Portacavo
5. Connettore di ricarica
6. Cavo di ricarica

4.2 Vista posteriore

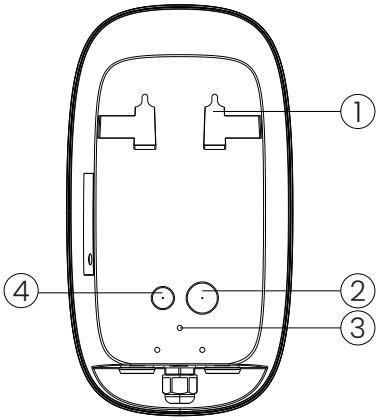

1. Incavo di montaggio
2. Ingresso cavo di ingresso AC
3. Foro di montaggio
4. Ingresso cavo di comunicazione

4.3 Vista laterale

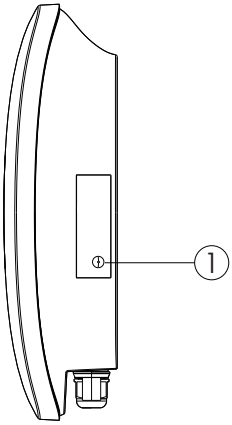

1. Pulsante di reset

4.4 Vista dal basso

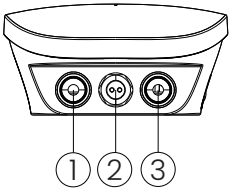

1. Ingresso cavo di ingresso AC
2. Ingresso cavo di comunicazione
3. Ingresso del cavo di ricarica

5. Specifiche

Modello	D3E-E3P16WE
Alimentazione	3P+N+PE
Tensione nominale	400V AC
Corrente nominale	16A
Frequenza	50/60Hz
Potenza nominale	11kW
Accuratezza della misurazione della potenza	2%
Connettore di carica	Cavo di tipo 2
Involucro	PC943
Dimensioni	365x201x99,5 mm (AxLxP)
Colore	Nero/Blu/Verde/Argento
Installazione	Montaggio a parete/su colonnina (opzionale)
Indicatore LED	Verde/Giallo/Rosso
Lettore RFID	Mifare Classic ISO/IEC 14443-A
Modalità di avvio	Plug to Charge/scheda RFID/app
Wi-Fi	Assistenza
Bluetooth	Assistenza
OCPP	OCPP 1.6 Json / OCPP 2.0.1 J (aggiornabile)
Protezione incorporata contro la corrente di dispersione	AC: 30 mA Tipo A DC: 6 mA
Protezione dagli urti	IK10
Protezione di ingresso	IP65
Protezione elettrica	Protezione da sovracorrente Protezione da corrente residua Protezione di terra Protezione da sovratensione Protezione da sovratensione/sottotensione Protezione da sovra/sotto frequenza Protezione da sovratemperatura

Certificazione	CE, Rohs 2.0, Reach, POPS, PAHS, WEEE
Protezione elettrica	Protezione da sovracorrente Protezione da corrente residua Protezione di terra Protezione da sovratensione Protezione da sovratensione/sottotensione Protezione da sovra/sotto frequenza Protezione da sovratemperatura
Garanzia	2 anni
Temperatura di esercizio	-30°C~ + 50°C
Umidità di lavoro	5%~95%
Altitudine di lavoro	≤2000m

6. Preparazione pre-installazione

6.1 Materiali necessari

Articolo	Specifiche
Cavo di ingresso AC	2.5mm^2
RCBO	4P, 20 A (si consiglia 30 A se la temperatura ambiente è superiore a 45°C), tipo A, conforme alle normative locali.

6.2 Strumenti necessari

Strumenti	Specifiche
Metro a nastro	5 m
Strumento di marcatura	Matita
Livello	Standard
Cacciavite a croce	PH2
Martello	Standard
Trapano	Punta da trapano: Φ6mm
Spelafili	2.5 mm^2
Crimpatrice	2.5 mm^2
Multimetro digitale	Standard
Prova di tensione	Standard

7. Installazione

7.1 Fissare l'involucro alla parete

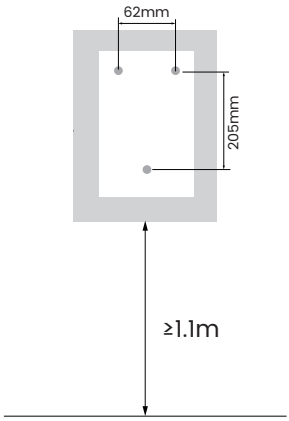

Utilizzare la dima di montaggio fornita nella confezione.

Allineare la dima sulla parete a un'altezza di ≥1,1 metri dal suolo.

Segnare le posizioni dei quattro fori di montaggio con un pennarello o una matita.

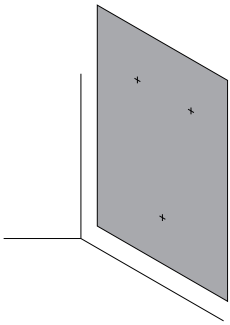

Utilizzare una punta da trapano da 6 mm di diametro per praticare tre fori, ciascuno profondo 35 mm, nelle posizioni contrassegnate.

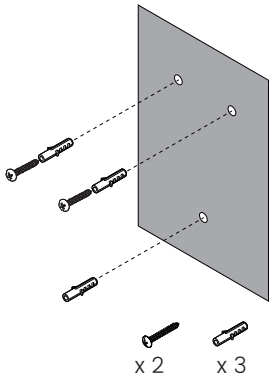

Inserire tre tasselli nei fori praticati.

Inserire due viti M4*32 nei due tasselli superiori.

Lasciare uno spazio di 5 mm tra le teste delle due viti superiori e la parete.

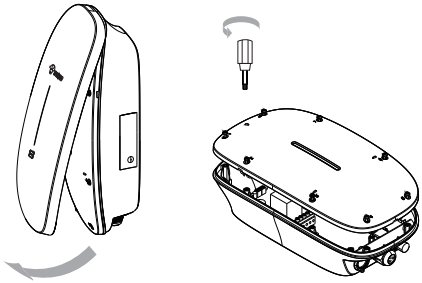

Tenere saldamente il caricatore EV e inserire le dita nella rientranza inferiore.

Tirare manualmente la copertura anteriore verso l'esterno per separarla dal corpo principale.

Allentare le otto viti del coperchio intermedio e rimuoverlo.

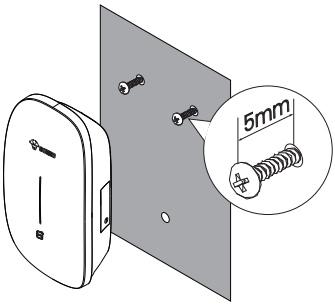

Appendere il caricatore EV alle due viti superiori.

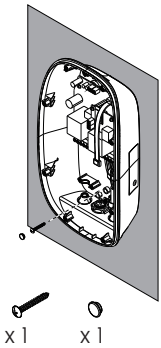

Inserire la vite M4*32mm attraverso il foro dell'involucro nella parte centrale inferiore.

M4: 0,6 - 1,2 N·m

7.2 Collega il cavo di ingresso AC

Scollegare tutta l'alimentazione a monte prima del cablaggio.

7.7.1 Verificare il sistema di messa a terra:

- Trifase (IT): Il conduttore di fase L2 deve essere collegato al morsetto N. Il morsetto L2 originale deve rimanere non connesso.
- Monofase (IT): Il conduttore di fase L2 deve essere collegato al morsetto N. I morsetti L2 e L3 originali devono rimanere non connessi.



Trifase: TT&TN



Trifase: IT



Monofase: IT

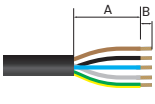

A: Rear cabling: 130mm
Bottom cabling: 145mm
B: Bottom cabling: 10-15mm

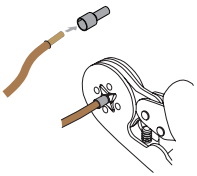



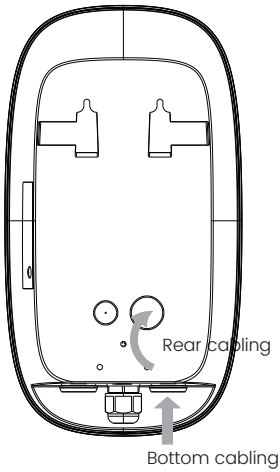

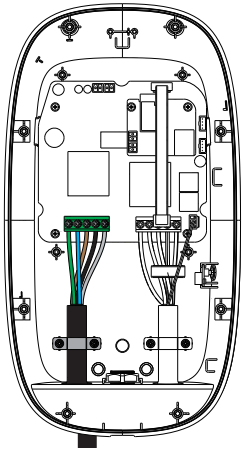

1. Infilare il cavo di ingresso AC nell'ingresso del cavo.
2. Spellare i fili per esporre un conduttore di 10-15 mm.
3. Inserire il conduttore esposto nei raccordi per cavi.
4. Bloccare i raccordi utilizzando uno strumento di crimpatura.
5. Inserire i cavi con i raccordi nelle porte della morsettiera.
6. Fissare il cavo con un fermacavo e due viti M3*12.

   M3: 0,3 - 0,6 N·m (fermacavo)

   M4: 0,6-1,2 N·m (morsettiera)

Cablaggio inferiore: Verrà utilizzato un passacavo M25.
Cablaggio posteriore: Verrà utilizzato un passacavo M28.

7.3 Install the front cover

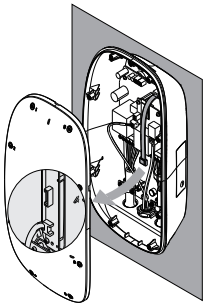

Collegare i due cavi del ponticello. Assicurarsi che siano saldamente inseriti e fissati prima di procedere alla chiusura del coperchio.

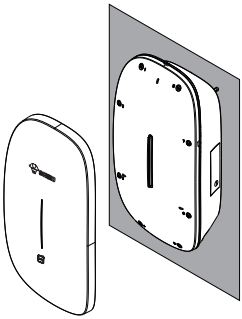

Serrare le sei viti nel coperchio centrale.

Installare il coperchio decorativo posteriore.

M4: 0,6 - 1,2 N·m

7.4 Installare il supporto del cavo

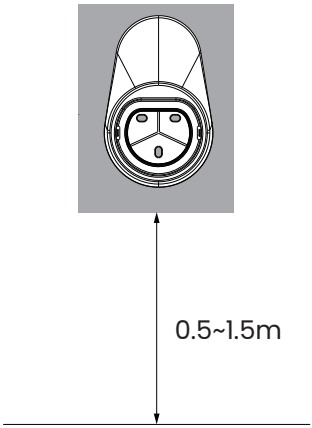

Posizionare il supporto del cavo

Scegliere una posizione a 0,5-1,5 metri da terra e vicino al caricabatterie per comodità.

Tenere il supporto del cavo contro la parete.

Con una matita segnare i tre fori di fissaggio.

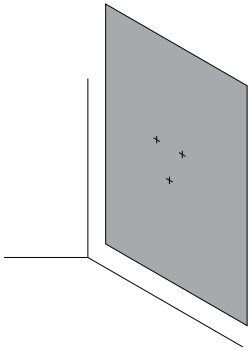

Fori di perforazione

Utilizzare una punta da trapano da 6 mm di diametro per praticare tre fori, ciascuno profondo 35 mm, nelle posizioni contrassegnate.

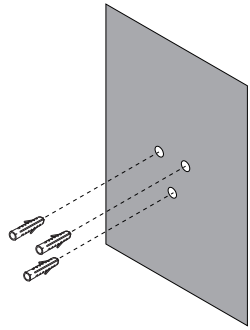

Inserire i tasselli nella parete

Inserire tre tasselli nei fori praticati.

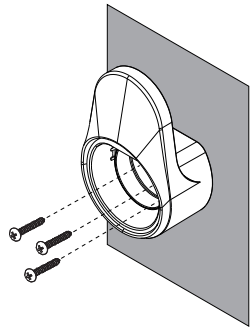

Fissare il supporto del cavo

Allineare i fori del supporto del cavo con quelli presenti sulla parete.

Per completare l'installazione del supporto, fissarlo con tre viti M4*32 mm.

M4: 0,6 - 1,2 N·m

8. Contatto secco

L'ingresso a contatto secco è progettato per funzionare con contatti senza potenziale. Ciò consente a componenti esterni, come interruttori esterni, sistemi di automazione degli edifici, orologi temporizzatori o altri sistemi di controllo, di interfacciarsi e controllare il sistema di ricarica per veicoli elettrici. Quando attivato, il contatto secco abilita o disabilita funzionalità specifiche del caricabatterie per veicoli elettrici.

Assicurarsi che la linea di controllo sia isolata in modo sicuro dalle aree ad alta tensione, impedendo qualsiasi esposizione a tensioni pericolose all'esterno del dispositivo. Il contatto secco stesso non deve trasportare alcuna tensione, poiché funziona come un interruttore.

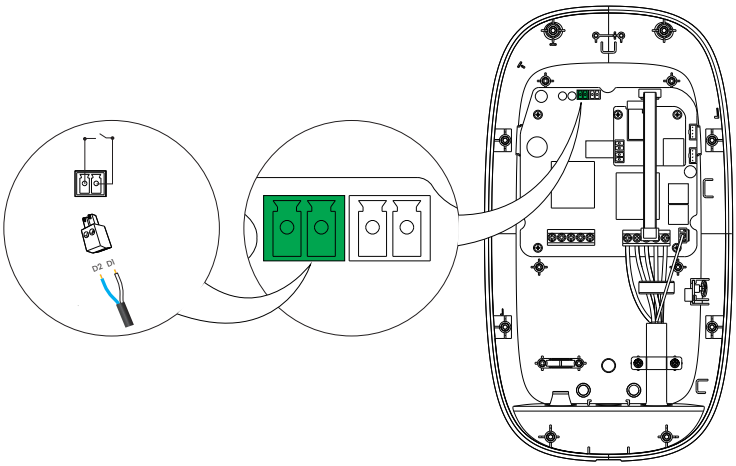

Stato del contatto secco	Stato del caricabatterie per veicoli elettrici
Aperto	Funzionamento normale
Chiuso	Commutazione da trifase a monofase (L1), con una corrente di esercizio di 16 A e una potenza di 3,5 kW.

9. Messa in servizio

Le configurazioni differiscono nello scenario residenziale e in quello commerciale:

9.1 Scenario residenziale

Per le installazioni di ricarica domestiche, consigliamo la messa in servizio tramite l'App mobile.

- **Procedure per l'installatore**

1. Scaricare l'app Evchargo dall'App Store o da Google Play.

Scarica l'app

2. Aprire l'app e completare la configurazione iniziale (connessione di rete, collegamento del caricabatterie, ecc.).
3. Al termine della configurazione, trasferire la proprietà all'utente finale.
4. L'utente potrà quindi registrarsi, accedere e iniziare la ricarica, senza necessità di ulteriori configurazioni.
5. Per le istruzioni dettagliate, scansionare il codice QR per accedere alla Guida utente dell'App e consultare:

   - Come collegare la stazione di ricarica all'app

   - Come trasferire la proprietà della stazione di ricarica ad altre persone

Guida utente dell'App

- **Procedure per l'utente finale**

1. Andare sull'app store, cercare "Evchargo", scaricare e installare l'app.
2. Creare un account e accedere.
3. Toccare **"Me" > Icona del messaggio** nell'angolo in alto a destra per ricevere il trasferimento.
4. Avviare, fermare o programmare la ricarica direttamente, senza necessità di ulteriori configurazioni.

9.1.1 Bilanciamento del carico e ricarica solare

Si prega di notare che il caricabatterie per veicoli elettrici supporta il bilanciamento del carico e la ricarica solare, sebbene gli accessori necessari per abilitare queste funzionalità siano venduti separatamente.

9.1.1.1 Individuare la porta RS485

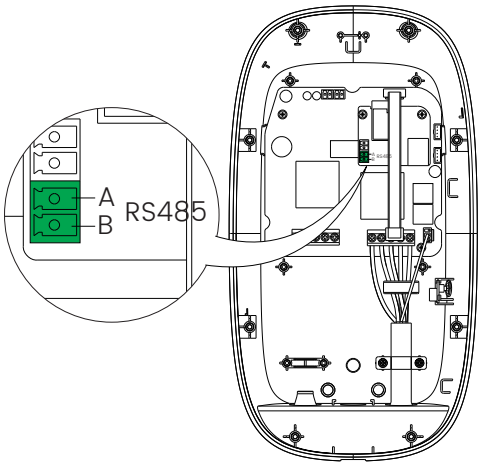

La nostra soluzione per il bilanciamento del carico e la ricarica solare è progettata in base alla capacità di corrente del fusibile di casa e alla potenza del caricabatterie.

Codice soluzione	Componenti richiesti	Alimentazione	Corrente del fusibile	Configurazione software
B49010017	Contatore x1	Trifase	Corrente ≤80A	App Evchargo o Access point (AP)
B49010018	Contatore x1 Trasformatore di corrente x3	Trifase	Corrente ≤150A	

9.1.1.2 Bilanciamento del carico tramite solo contatore (trifase)

Cablaggio

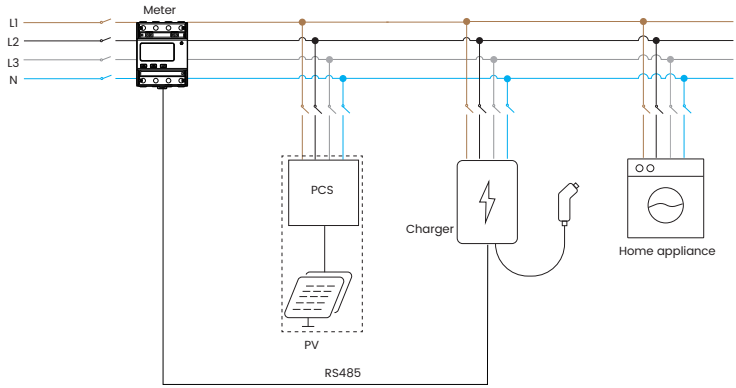

Sequenza di cablaggio

Linea	Colore cavo	Porta del contatore	Porta del caricabatterie per VE
L1	Marrone	L1	L1
L2	Nero	L2	L2
L3	Grigio	L3	L3
N	Blu	N	N
PE	Verde + Giallo	-	PE
RS485	Rosso	21	A
	Nero	22	B

9.1.1.3 Bilanciamento del carico tramite contatore e tre morsettietti CT (trifase)

La freccia indicata sulla morsettiera CT deve puntare nella direzione del flusso elettrico VERSO il quadro elettrico.

Cablaggio

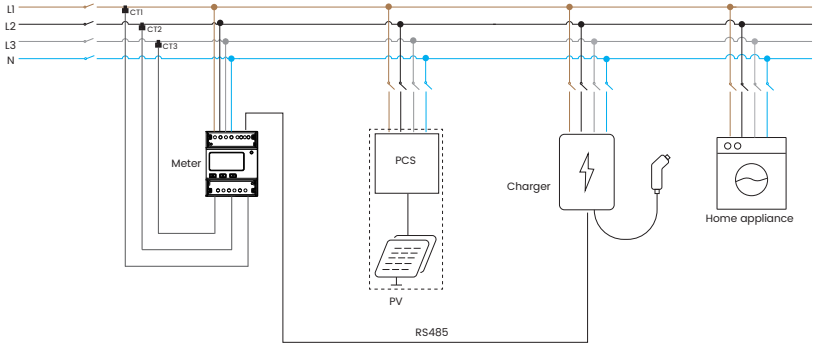

Sequenza di cablaggio

Linea	Colore cavo	CT	Porta del contatore	Porta del caricabatterie per VE
L1	Marrone	-	UA	L1
L2	Nero	-	UB	L2
L3	Grigio	-	UC	L3
N	Blu	-	UN	N
PE	Verde + Giallo	-	-	PE
RS485	Rosso	-	21	A
	Nero	-	22	B
CT1	Rosso	-	1A	-
	Bianco	-	1A*	-
CT2	Rosso	-	1B	-
	Bianco	-	1B*	-
CT3	Rosso	-	1C	-
	Bianco	-	1C*	-

9.1.1.4 Configurare il bilanciamento del carico

Dopo aver completato il cablaggio del bilanciamento del carico o della ricarica solare, è necessario configurarne il funzionamento tramite l'interfaccia software, come l'App o la modalità AP.

9.1.1.4.1 Tramite App

Si prega di fare riferimento alla sezione pertinente della Guida utente dell'App:

- Come Gestire il Bilanciamento del Carico

9.1.1.4.2 Tramite modalità AP

Si prega di fare riferimento alla sezione pertinente della Guida alla configurazione della modalità AP:

- Bilanciamento Dinamico del Carico

9.2 Scenario commerciale

Per le installazioni di ricarica commerciali, si consiglia la messa in servizio tramite la modalità AP.

Quando viene utilizzata un'App di terze parti, la modalità AP verrà utilizzata per configurare la rete del caricabatterie prima che tale App possa controllarlo.

Per le operazioni dettagliate sulla modalità AP, scansionare il codice QR qui sotto:

Guida alla configurazione della modalità AP

9.2.1 Piattaforma Cloud Evchargo

Per la gestione dei caricabatterie dopo la configurazione di rete, potrebbe essere utile utilizzare una piattaforma di gestione intelligente. Evchargo Cloud è progettata per soddisfare le esigenze degli operatori commerciali nella gestione delle stazioni di ricarica e nel monitoraggio dei caricabatterie.

Dopo aver acquistato il nostro caricabatterie e aver deciso di utilizzare la nostra piattaforma, riceverete un numero d'account e una password via email. Utilizzate queste credenziali per accedere alla piattaforma Evchargo Cloud. Di seguito è riportato un codice QR; scansionatelo per accedere a informazioni più dettagliate su come utilizzare la piattaforma.

Istruzioni per Evchargo Cloud

10. Utilizzo del caricatore

10.1 Ricarica tramite carta RFID

- Collegare il connettore di ricarica e l'indicatore lampeggia rapidamente in verde per cinque volte.
- Avvicinare la scheda e l'indicatore lampeggia rapidamente in giallo fino a cinque volte.
- Durante la ricarica, l'indicatore si illumina gradualmente, quindi si attenua gradualmente in verde.
- Toccare la scheda e scollegare il connettore.

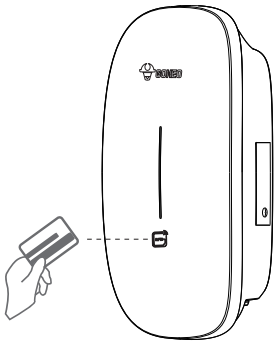

10.2 Ricarica all'Inserimento

Impostazione predefinita di fabbrica: Controllo tramite App in modalità online.

Per abilitare la funzione "plug-and-charge" nell'app Evchargo, fare riferimento alla sezione della Guida utente dell'App:

- Passare dalla "Modalità Online" alla "Modalità Ricarica all'Inserimento"

10.3 Controllo della ricarica tramite App

10.10.1 Scenario residenziale

Fare riferimento alla sezione della Guida utente dell'App:

- Come Avviare una Sessione di Ricarica a Casa

10.10.2 Scenario commerciale

Scansionare il codice QR sottostante per apprendere le operazioni di ricarica:

Guida alle Istruzioni

11. Indicator

Colore dell'indicatore	Stato del caricatore EV	Stato dell'indicatore
Verde	Standby	Ciclo: Lampeggio lento: acceso per 1s, poi spento per 3s.
	Carica avviata, in attesa della risposta del veicolo	Ciclo: Lampeggio rapido due volte (acceso per 200 ms, poi spento per 1000 ms), seguito da uno spegnimento di 3000 ms.
	Connettore di ricarica inserito, pronto per la ricarica	Ciclo: Lampeggio rapido per 5 volte (acceso per 200 ms, poi spento per 1000 ms), seguito da uno spegnimento di 3000 ms.
	Carica in corso	Ciclo: si illumina gradualmente, poi si attenua gradualmente, acceso per 1s, spento per 1s.
	Ricarica completata	Verde fisso.
Giallo	Nessuna rete/Non connesso al server	Ciclo: La luce verde è accesa per 1 secondo, seguita dalla luce gialla accesa per 1 secondo, quindi spenta per 3 secondi.
	Blocco Bluetooth	Ciclo: Lampeggiante: acceso per 4 secondi, poi spento per 1 secondo.
	Ricarica programmata in modalità Bluetooth	Ciclo: Lampeggio rapido: acceso per 2 secondi, poi spento per 2 secondi.
	Potenza assegnata insufficiente, in pausa di ricarica	Ciclo: Lampeggio rapido per 5 volte (acceso per 200 ms, poi spento per 1000 ms), seguito da uno spegnimento di 3000 ms.
	Carta identificata	Ciclo: Lampeggio rapido: La spia si accende per 100 ms, poi si spegne per 100 ms, con un massimo di 5 ripetizioni.
	Con successo	Lampeggio rapido: Acceso per 2 secondi, poi spento per 2 secondi
	Caricabatterie riservato (occupato)	Giallo fisso.
Bianco	Il programma è in fase di aggiornamento	Ciclo: Lampeggio rapido: acceso per 200 ms, poi spento per 1000 ms, questo schema si ripete cinque volte, seguito da uno spegnimento di 3000 ms.
	Autotest all'accensione	Ciclo: Lampeggiamento lento: Si illumina gradualmente, poi si attenua gradualmente, si accende per 1 secondo, si spegne per 1 secondo.

12. Risoluzione dei problemi

Colore dell'indicatore	Stato del caricatore EV	Stato dell'indicatore	Soluzione
Rosso	Adesione relè	Rosso fisso	Contattare il servizio post-vendita
	Anomalia nella corrente di dispersione	Ciclo: Acceso per 500 ms, poi spento per 500 ms una volta, seguito da 3 secondi di spegnimento.	
	Guasto CP	Ciclo: Acceso per 500 ms, poi spento per 500 ms, due volte; seguito da 3 secondi di spegnimento.	
	Guasto da sovracorrente	Ciclo: Acceso per 500 ms, poi spento per 500 ms, 3 volte; seguito da 3 secondi di spegnimento.	
	Guasto inversione polarità	Ciclo: Acceso per 500 ms, poi spento per 500 ms, 4 volte; seguito da 3 secondi di spegnimento.	
	Anomalia anello corrente di dispersione (autocontrollo)	Ciclo: Acceso per 500 ms, poi spento per 500 ms, 5 volte; seguito da 3 secondi di spegnimento.	
	Errore di surriscaldamento del terminale di ingresso	Ciclo: Acceso per 500 ms, poi spento per 500 ms, 6 volte; seguito da 3 secondi di spegnimento.	
	Surriscaldamento relè	Ciclo: Acceso per 500 ms, poi spento per 500 ms, 7 volte; seguito da 3 secondi di spegnimento.	
	Guasto tensione di uscita	Ciclo: Acceso per 500 ms, poi spento per 500 ms, 9 volte; seguito da 3 secondi di spegnimento.	

Colore dell'indicatore	Stato del caricatore EV	Stato dell'indicatore	Soluzione
Rosso + Giallo	Guasto da sottotensione	Ciclo: Giallo acceso per 2s, seguito dal rosso che lampeggia una volta (acceso per 500ms, spento per 500ms), quindi 3s spento.	Riprovare dopo 10 min
	Guasto da sovratensione		
	Guasto da sovrafrequenza	Ciclo: Giallo acceso per 2s, seguito dal rosso lampeggiante due volte (acceso per 500ms, spento per 500ms), poi 3s spento.	
	Guasto da sottofrequenza		
	Errore di comunicazione del contatore intelligente	Giallo acceso per 2 secondi, seguito dal rosso lampeggiante 4 volte (acceso per 500 ms, spento per 500 ms), poi 3 secondi spento.	Contattare il servizio post-vendita
	Anomalia del trasformatore di corrente (CT)	Giallo acceso per 2 secondi, seguito dal rosso lampeggiante 5 volte (acceso per 500 ms, spento per 500 ms), poi 3 secondi spento.	
	Anomalia del blocco del connettore di carica	Giallo acceso per 2 secondi, seguito dal rosso lampeggiante 6 volte (acceso per 500 ms, spento per 500 ms), poi 3 secondi spento.	
	Anomalia della corrente del connettore di carica	Giallo acceso per 2 secondi, seguito dal rosso lampeggiante 7 volte (acceso per 500 ms, spento per 500 ms), poi 3 secondi spento.	
Bianco	Verifica della sicurezza dell'AVVIO non riuscita o il chip di sicurezza non funziona correttamente	Ciclo: Bianco lampeggiante due volte (acceso per 200 ms, poi spento per 1000 ms), seguito da 5000 ms spenti.	
	Il caricabatterie è in stato di disattivazione	Bianco fisso	

13. Manutenzione

- I caricatori non richiedono manutenzione speciale. Si consiglia di controllare e pulire l'involucro del caricatore e gli accessori, come il connettore di ricarica, ogni sei mesi.
- Verificare che il caricatore e i cavi non siano danneggiati.
- Pulire la superficie del caricatore con un panno asciutto. Non spruzzare acqua direttamente sul caricatore.



Non utilizzare detergenti corrosivi, detergenti per vetri o solventi organici.

14. Stoccaggio e trasporto

- I caricatori devono essere trasportati negli imballaggi originali. Non posizionare altri oggetti sopra il caricatore.
- Prima del trasporto, conservare il prodotto in un luogo pulito, asciutto e ben ventilato, con umidità relativa non superiore all'80% e privo di gas corrosivi.
- Le specifiche ambientali per lo stoccaggio e il trasporto non devono superare quelle indicate nelle Specifiche Tecniche.

15. Smontaggio

- Solo elettricisti autorizzati e qualificati possono smontare il prodotto.
- Spegnere il caricatore prima di smontarlo.
- Smontare il caricatore nell'ordine inverso rispetto all'installazione.

16. Riciclo e smaltimento



Questo prodotto non deve essere smaltito con i rifiuti domestici. Contiene componenti elettronici e metalli che possono essere nocivi per l'ambiente.

Seguire i passaggi seguenti:

- Contattare il proprio comune o il centro di riciclaggio locale per le istruzioni sullo smaltimento dei caricatori EV.
- Rimuovere il dispositivo tramite un tecnico certificato prima del riciclo.
- Non bruciare, schiacciare o smontare il caricatore.

Einbau- und Betriebsanleitung AC EV-Ladegerät

D3E-E3P16WE

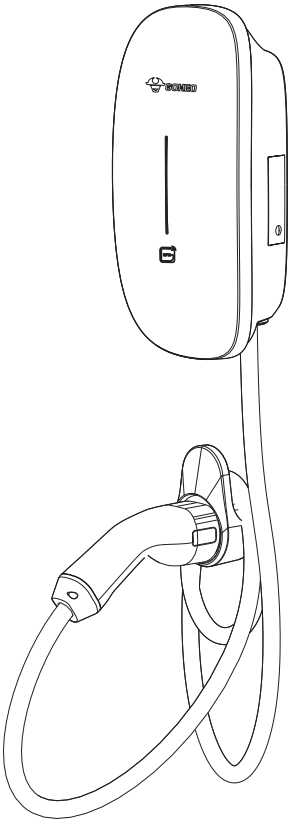

GONEO

Inhaltsübersicht

1. Sicherheit 102
   - 1.1 Allgemeine Warnhinweise 102
   - 1.2 Installationssicherheit 102
   - 1.3 Umweltsicherheit 102
   - 1.4 Betriebssicherheit 103
   - 1.5 Brand- und Überhitzungsschutz 103
   - 1.6 Notfallsituationen 103
   - 1.7 Wartung und Entsorgung 104
2. Montagematerial 105
3. Produktvorstellung 106
4. Beschreibung des EV-Ladegeräts 107
   - 4.1 Frontansicht 107
   - 4.2 Rückansicht 108
   - 4.3 Seitenansicht 108
   - 4.4 Unteransicht 108
5. Technische Daten 109
6. Vorbereitung des Einbaus 111
   - 6.1 Benötigte Materialien 111
   - 6.2 Benötigte Werkzeuge 111
7. Einbau 112
   - 7.1 Befestigen Sie das Gehäuse an der Wand 112
   - 7.2 AC-Eingangskabel anschließen 114
   - 7.3 Bauen Sie die Frontabdeckung ein 115
   - 7.4 Bauen Sie die Kabelhalterung ein 115
8. Trockenkontakt 117
9. Inbetriebnahme 118
   - 9.1 Residential scenario 118
   - 9.2 Gewerbliches Umfeld 122
10. Nutzung des Ladegeräts 123
    - 10.1 Laden mit RFID-Karte 123
    - 10.2 Stecken & Laden 123
    - 10.3 Ladevorgang per App steuern 123
11. Kontrollleuchte 124
12. Fehlerbehebung 125
13. Wartung 127
14. Lagerung & Transport 127
15. Demontage 127
16. Recycling & Entsorgung 127

Über dieses Handbuch

Vielen Dank, dass du dich für unser EV-Ladegerät entschieden hast.

Dieses Handbuch enthält eine Schritt-für-Schritt-Anleitung für den Einbau, den Betrieb und die Wartung des Ladegeräts.

Die Anleitung dient nur als Referenz und stellt keine Garantie dar. Das tatsächliche Produkt (einschließlich, aber nicht beschränkt auf Farbe, Größe und Funktionen) kann abweichen. Falls diese Anleitung nicht mit der Beschreibung auf der offiziellen Website übereinstimmt, hat letztere Vorrang.

Einige Funktionen können sich gemäß den neuesten Software-Aktualisierungen des Ladegeräts noch ändern.

Glossar der Symbole und Begriffe

Gefahr!

Weist auf eine unmittelbare Gefahrensituation hin, die zum Tod oder zu schweren Körperverletzungen führen wird, falls die entsprechenden Vorsichtsmaßnahmen nicht getroffen werden.

Warnung!

Weist auf eine potenziell gefährliche Situation hin, die zum Tod oder zu schweren Körperverletzungen führen kann, wenn die entsprechenden Vorsichtsmaßnahmen nicht getroffen werden.

Vorsicht!

Bedeutet, dass bei Nichtbeachtung der entsprechenden Sicherheitsmaßnahmen eine potenziell gefährliche Situation auftreten kann, die zu leichten Verletzungen führen kann.

Vorsicht!

Bedeutet, dass Sachschäden entstehen können, wenn die entsprechenden Sicherheitsmaßnahmen nicht getroffen werden.

Hinweis!

Ein Hinweis liefert zusätzliche Informationen oder Tipps, um die Durchführung der Arbeitsschritte zu erleichtern.

Begriff	Beschreibung
OCPP	Offenes Protokoll für Ladestellen: A
SPD	Überspannungsschutzgerät
RCD	Fehlerstromschutzgerät
PE	Schutzerde
IP65	Schutzklasse für Eindringen
CPMS	Ladepunkt-Management-System
CE	Conformité Européenne
RoHS	Beschränkung gefährlicher Stoffe
REACH	Registrierung, Bewertung, Zulassung und Beschränkung chemischer Stoffe
POPS	Persistente Organische Schadstoffe
PAHs	Polyzyklische Aromatische Kohlenwasserstoffe
WEEE	Elektro- und Elektronik-Altgeräte
RFID	Hochfrequenz-Identifikation
EV	Elektrofahrzeug
AP mode	Zugangspunkt-Modus
AC	Wechselstrom
PIN	Persönliche Identifikationsnummer

1. Sicherheit

WICHTIG: Bevor Sie dieses Ladegerät installieren oder benutzen, lesen Sie bitte diese Anleitung sorgfältig durch, um eine sichere und ordnungsgemäße Bedienung sicherzustellen.
Die Installation muss von einem qualifizierten Elektriker gemäß den örtlichen Vorschriften durchgeführt werden. Der Hersteller übernimmt keine Verantwortung für Schäden oder Verletzungen, die durch unsachgemäße Installation oder Nutzung entstehen.
HINWEIS: Alle Schäden am Ladegerät oder an der Hausinstallation, die durch fehlerhafte Installation verursacht werden, liegen in der Verantwortung des Installateurs.

1.1 Allgemeine Warnhinweise

- Installation, Inbetriebnahme und Wartung dürfen ausschließlich von qualifizierten und lizenzierten Elektrikern gemäß den örtlichen Gesetzen und Vorschriften durchgeführt werden.
- Das Ladegerät darf ausschließlich zum Laden kompatibler Elektrofahrzeuge verwendet werden. Keine Verbindung mit anderen Geräten oder Anlagen herstellen.
- Das Ladegerät darf nicht zerlegt, repariert, manipuliert oder verändert werden. Das Gerät ist nicht vom Benutzer wartbar. Wenden Sie sich für Reparaturen an autorisiertes Fachpersonal.
- Unsachgemäße Installation oder Nutzung kann zu Brand, Stromschlag, Verletzungen oder Geräteschäden führen.

1.2 Installationssicherheit

- Vor Installation, Wartung oder Reinigung sämtliche vorgelagerte Stromversorgung (Leitungsschutzschalter/RCBO) abschalten.
- Sicherstellen, dass die Montagefläche stabil, eben und für das Gewicht des Ladegeräts geeignet ist.
- Das Ladegerät in empfohlener Montagehöhe befestigen und für ausreichende Belüftung sowie Kabelführung sorgen.
- Nur zugelassene Kupferleiter mit dem richtigen Querschnitt verwenden. Alle Anschlüsse mit dem angegebenen Drehmoment anziehen.
- Kabel nicht unzulässig aufwickeln, verdrehen, verschweißen oder verlängern. Kabel von scharfen Kanten und Wärmequellen fernhalten.
- Ungenutzte Kabeleinführungen abdichten, um den Schutzgrad (IP-Schutz) zu erhalten.
- Für eine ordnungsgemäße Erdung über ein festes Leitungssystem oder einen Schutzleiter sorgen.
- Überspannungsschutzgeräte (SPD) installieren, falls durch örtliche Vorschriften gefordert. Der vorgelagerte Schutzschalter oder Not-Aus-Schalter muss klar beschriftet und leicht zugänglich sein.

1.3 Umweltsicherheit

- Ladegerät nicht in der Nähe von brennbaren, explosiven oder korrosiven Materialien, Dämpfen oder Dampf betreiben oder installieren.

- Nicht in Bereichen mit starken Magnetfeldern, Funkübertragern oder direkter Sonneneinstrahlung installieren.
- Bereiche mit Hochwasser, starkem Regen oder extremen Wetterbedingungen außerhalb der Spezifikation vermeiden.
- Bei Inneninstallationen mehrerer Ladegeräte für ausreichende Belüftung sorgen.

1.4 Betriebssicherheit

- Immer die Anweisungen des Fahrzeugherstellers vor dem Laden beachten.
- Sicherstellen, dass das Fahrzeug ausgeschaltet ist, bevor der Ladeanschluss gesteckt oder gezogen wird.
- Ladeanschluss vollständig und fest in den Fahrzeugeinlass einführen, bevor eine Ladesitzung gestartet wird.
- Ladegerät, Kabel oder Stecker bei Beschädigung, Riss, Bruch oder Fehlfunktion nicht verwenden.
- Ladegerät nicht verwenden, wenn Gehäuse, Stecker oder Kabel Anzeichen von Wassereintritt zeigen.
- Ladegerät nicht mit Flüssigkeiten besprühen oder den Stecker ins Wasser tauchen.
- Ladegerät oder Stecker nicht mit nassen Händen anfassen.
- Kinder und Haustiere vom Ladegerät und Kabel fernhalten. Erlauben Sie ihnen nicht, in der Nähe des Geräts oder mit dem Gerät zu spielen.
- Verlegen Sie die Ladekabel so, dass keine Stolpergefahr oder Behinderung entsteht.
- Gehen Sie mit dem Ladegerät und den Kabeln sorgfältig um. Nicht fallen lassen, darauf treten, quetschen, falten oder mit scharfen Gegenständen Druck ausüben.
- Bewahren Sie den Ladestecker bei Nichtgebrauch in seiner Halterung auf, um Verunreinigungen oder Feuchtigkeitseintritt zu vermeiden.
- Die Funkwellen des Ladegeräts können implantierte medizinische Geräte wie z. B. Herzschrittmacher, Cochlea-Implantate und Hörgeräte stören. Konsultieren Sie vor der Verwendung Ihren Hersteller medizinischer Geräte.
- Adapter oder Umwandlungsadapter dürfen nicht verwendet werden.
- Verlängerungskabel dürfen nicht verwendet werden.

1.5 Brand- und Überhitzungsschutz

- Ladegerät während des Betriebs nicht abdecken oder blockieren.
- Ladegerät sofort außer Betrieb nehmen, wenn Rauch, ungewöhnliche Gerüche, Funken oder übermäßige Hitze festgestellt werden. Stromzufuhr über den vorgeschalteten Schutzschalter oder Not-Aus-Schalter trennen und Servicepersonal kontaktieren.
- Die Nennlast des Ladegeräts oder der elektrischen Anlage nicht überschreiten.

1.6 Notfallsituationen

Bei Brand, Rauch oder Stromschlag:

- Ladevorgang sofort über Fahrzeugsteuerung oder Not-Aus-Schalter stoppen.

- Trenne die Stromversorgung am vorgeschalteten Schutzschalter, falls dies gefahrlos möglich ist.
- Evakuieren Sie den Bereich und kontaktieren Sie die Notdienste.
- Wenn das Ladegerät unter Wasser stand, von einem Blitz getroffen oder mechanisch beschädigt wurde (z. B. durch Fahrzeugaufprall), darf es erst nach Inspektion und Freigabe durch qualifiziertes Servicepersonal wieder verwendet werden.

1.7 Wartung und Entsorgung

- Ladegerät, Kabel und Stecker regelmäßig auf Beschädigungen prüfen. Beschädigte Teile sofort austauschen.
- Nur mit trockenem Tuch reinigen. Keine Lösungsmittel, Scheuermittel oder Hochdruckreiniger verwenden.
- Prüfen, ob Sicherheitsetiketten intakt und lesbar sind. Fehlende oder beschädigte Etiketten ersetzen.
- Zerlegung nur durch autorisiertes Fachpersonal.
- Entsorgung gemäß örtlichen Vorschriften für Elektronikrecycling. Nicht im Hausmüll entsorgen.

2. Montagematerial

Nach Erhalt des Produkts Zubehör anhand der untenstehenden Liste überprüfen. Bei fehlenden Teilen sofort kontaktieren.

Element	Symbol	Menge
M4 x 32 mm Schraube		7
Dübel		7
Aderendhülse		5
M28 Kabeldurchführungstülle		1
Gummistopfen		1
Kabel-Clip	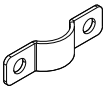	1
M3 x 12 Schraube		3
Kabelhalterung		1
Einbau- und Betriebsanleitung		1
HFID-Karte		2
M25 Kabeldurchführungstülle		1
M20 Kabeldurchführungstülle		1

3. Produktvorstellung

Das AC EV -Ladegerät ist eine kompakte Ladelösung, die für den Einsatz in Wohngebieten entwickelt wurde. Er kann sowohl an der Wand als auch an einem Mast montiert werden, liefert bis zu 11 kW Ladeleistung mit einem Typ-2-Stecker und bietet ein sicheres, effizientes und benutzerfreundliches Laden für die meisten Elektrofahrzeuge.

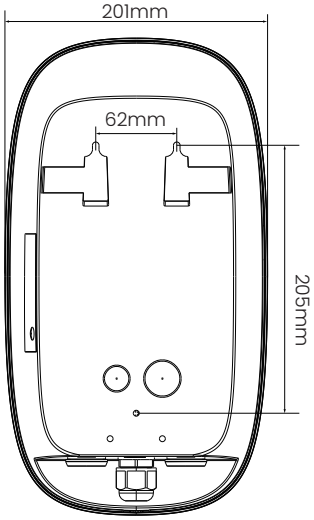

Die wichtigsten Merkmale sind:

- **Intelligente Konnektivität:** Unterstützt WLAN und Bluetooth, ist kompatibel mit OCPP 1.6 und aufrüstbar auf OCPP 2.0.1.
- **Flexibler Betrieb:** Mehrere Startmodi verfügbar, einschließlich Plug to Charge, HFID-Karte und App-basierte Steuerung.
- **Fortschrittlicher Sicherheitsschutz:** Integrierter Überstrom-, Fehlerstrom- (AC/DC), Überspannungs-, Erdungs- und Temperaturschutz, der einen sicheren Betrieb unter allen Bedingungen sicherstellt.
- **Langlebiges Design:** Die Schutzklassen IP65 und IK10 bieten einen ausgezeichneten Schutz gegen Staub, Wasser und mechanische Einwirkungen und eignen sich sowohl für den Innen- als auch für den Außeneinsatz.
- **Benutzerfreundliche Schnittstelle:** Ausgestattet mit einer LED-Statuskontrollleuchte und einem HFID-Kartenlesegerät sind die Ladevorgänge intuitiv und einfach zu handhaben.
- **Optionale intelligente Funktionen:** Lastausgleich und Unterstützung von PV- (Solar-) Ladevorgängen, die ein optimiertes Energiemanagement aktivieren.

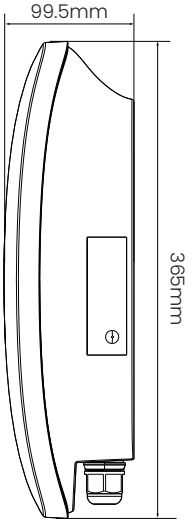

Mit seiner robusten Bauweise, den fortschrittlichen Funktionen und der Einhaltung der CE- sowie weiterer internationaler Zertifizierungen bietet das Ladegerät Elektrofahrzeug-Besitzern ein zuverlässiges und zukunftssicheres Ladeerlebnis.

4. Beschreibung des EV-Ladegeräts

4.1 Frontansicht

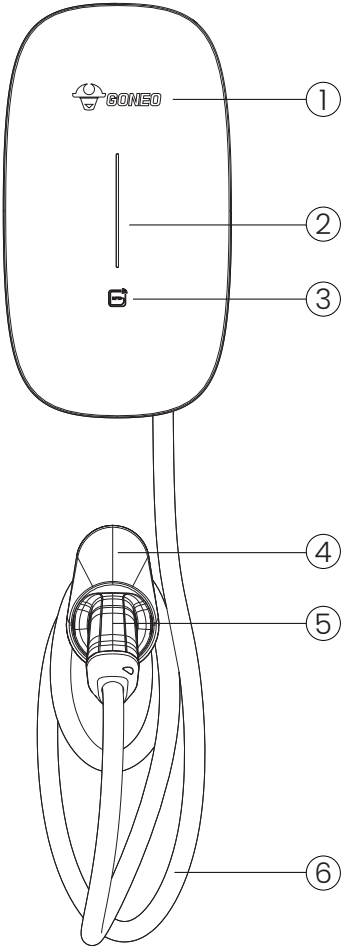

1. Logo
2. LED-Kontrollleuchte
3. HFID-Kartenleser
4. Kabelhalterung
5. Ladestecker
6. Ladekabel

4.2 Rückansicht

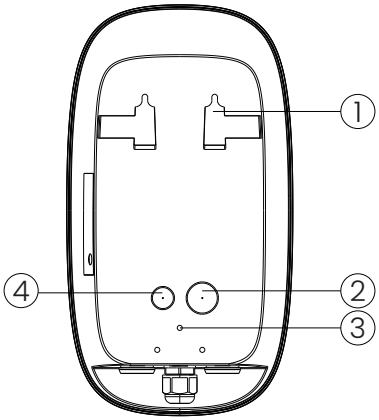

1. Aussparung zur Befestigung
2. AC-Eingangskabeleinlass
3. Befestigungsloch
4. Kommunikationskabeleinlass

4.3 Seitenansicht

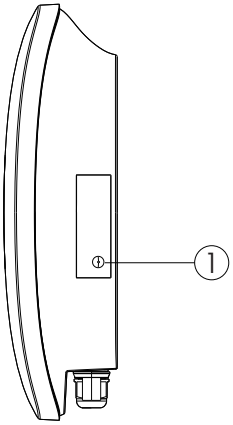

1. Zurücksetzen-Taste

4.4 Unteransicht

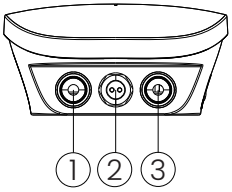

1. AC-Eingangskabeleinlass
2. Kommunikationskabeleinlass
3. Ladekabeleinlass

5. Technische Daten

Modell	D3E-E3P16WE
Netzteil	3P+N+PE
Nennspannung	400V AC
Nennstrom	16A
Frequenz	50/60Hz
Nennleistung	11kW
Messgenauigkeit der Leistung	2%
Ladestecker	Typ 2 Kabel
Gehäuse	PC943
Größe	365 x 201 x 99,5 mm (H x B x T)
Farbe	Schwarz/Blau/Grün/Silber
Einbau	Wandbefestigung/Mastbefestigung (optional)
LED-Kontrollleuchte	Grün/Gelb/Rot
HFID-Leser	Mifare Classic ISO/IEC 14443-A
Startmodus	Ladestecker/HFID-Karte/App
WLAN	Unterstützung
Bluetooth	Unterstützung
OCPP	OCPP 1.6 Json / OCPP 2.0.1 J (Upgrade möglich)
Eingebauter Leckstromschutz	AC: 30 mA Typ A DC: 6 mA
Aufprallschutz	IK10
Eindringschutz	IP65
Stromschutz	Überstromschutz Fehlerstromschutz Erde-Schutz Überspannungsschutz Über-/Unterspannungsschutz Über-/Unterfrequenzschutz Übertemperaturschutz
Zertifizierung	CE, Rohs 2.0, Reach, POPS, PAHS, WEEE

Certification Standard	EN 300328 V 2.2.2:2019 EN 300330 V 2.1.1:2017 EN 301489-1 V 2.2.3:2019 EN 301489-3 V 2.1.1:2019 EN 301489-17 V 3.2.4:2020 EN IEC 61000-6-1:2019 EN IEC 61000-6-3:2021 EN IEC 61851-1:2019 EN IEC 61851-21-2:2021 EN IEC 62311:2020 EN 18031-1:2024
Garantie	2 Jahre
Betriebstemperatur	-30°C~ + 50°C
Arbeitsluftfeuchtigkeit	5%~95%
Arbeitshöhe	≤2000m

6. Vorbereitung des Einbaus

6.1 Benötigte Materialien

Element	Technische Daten
AC-Eingangskabel	2.5 mm^2
RCBO	4P, 20 A (30 A wird empfohlen, falls die Umgebungstemperatur höher als 45 °C ist), Typ A, in Übereinstimmung mit den örtlichen Vorschriften.

6.2 Benötigte Werkzeuge

Werkzeuge	Technische Daten
Maßband	5 m
Marker	Stift
Wasserwaage	Standard
Kreuzschlitzschraubendreher	PH2
Hammer	Standard
Bohrer	Bohreinsatz: Φ6 mm
Abisolierzange	2.5 mm^2
Crimpwerkzeug	2.5 mm^2
Digitales Multimeter	Standard
Spannungstest	Standard

7. Einbau

7.1 Befestigen Sie das Gehäuse an der Wand

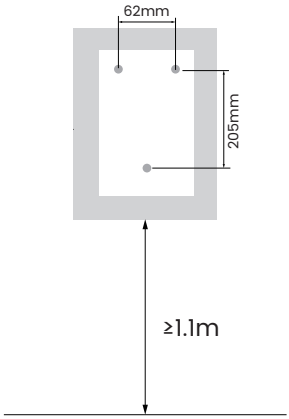

Verwenden Sie die im Lieferumfang enthaltene Montageschablone.

Die mitgelieferte Schablone an der Wand in einer Höhe von ≥1,1 m über dem Boden ausrichten.

Markieren Sie die Positionen der vier Befestigungslöcher mit einem Marker oder Bleistift.

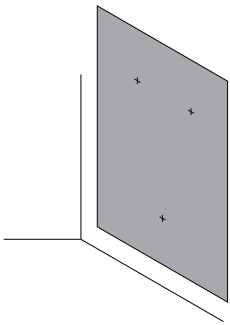

Bohren Sie mit einem Bohrer mit 6 mm Durchmesser drei Löcher mit einer Tiefe von jeweils 35 mm an den markierten Stellen.

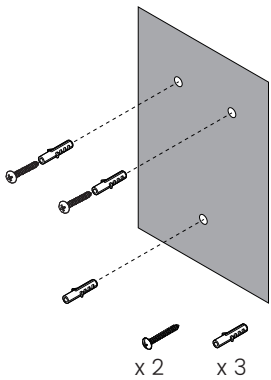

Setzen Sie drei Dübel in die gebohrten Löcher ein.

Setzen Sie zwei M4 x 32 Schrauben in die beiden oberen Dübel ein.

Lassen Sie einen Abstand von 5 mm zwischen den Köpfen der oberen beiden Schrauben und der Wand.

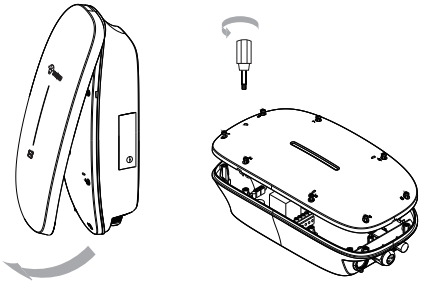

Halten Sie das EV-Ladegerät fest und führen Sie Ihre Finger in die Aussparung an der Unterseite ein.

Ziehen Sie die Frontabdeckung von Hand nach außen, um sie vom Gehäuse zu lösen.

Lösen Sie die acht Schrauben der Mittelabdeckung und entfernen Sie sie.

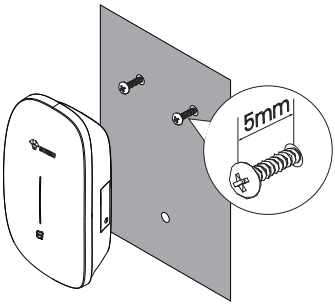

Hängen Sie das EV-Ladegerät an die oberen beiden Schrauben.

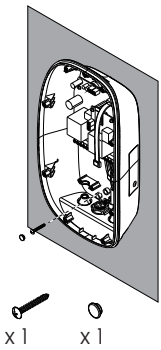

Führen Sie die M4 x 32 mm Schraube durch das Loch des Gehäuses am unteren Mittelteil ein.

M4: 0,6-1,2 N·m

7.2 AC-Eingangskabel anschließen

Trennen Sie vor der Verkabelung alle vorgelagerten Stromversorgungen.

7.7.1 Bestätigung des Erdungssystems

- Dreiphasig (IT): Der Außenleiter L2 muss an den N-Anschluss angeschlossen werden. Der originale L2-Anschluss bleibt unverbunden.
- Einphasig (IT): Der Außenleiter L2 muss an den N-Anschluss angeschlossen werden. Die originalen Anschlüsse L2 und L3 bleiben unverbunden.



Three-phase: TT&TN



Three-phase: IT

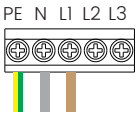

Single-phase: IT

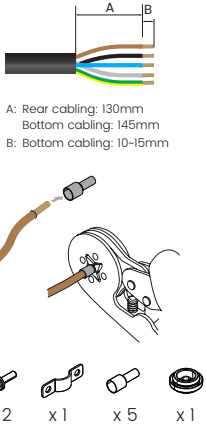

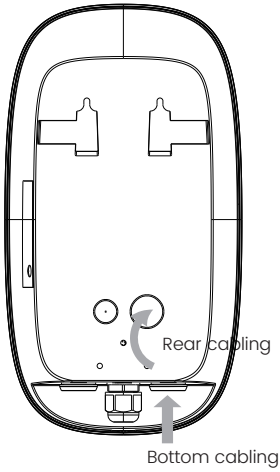

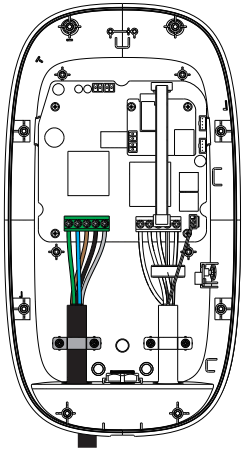

1. Führen Sie das AC-Eingangskabel in den Kabeleinlass ein.
2. Isolieren Sie die Drähte ab, um 10 mm bis 15 mm Leiter freizulegen.
3. Führen Sie die freigelegten Leiter in die Aderendhülsen ein.
4. Klemmen Sie die Aderendhülsen mit einer Crimpzange fest.
5. Führen Sie die Drähte mit den Aderendhülsen in die Anschlüsse des Klemmenblocks ein.
6. Sichern Sie das Kabel mit einer Kabelklemme und zwei M3 x 12 Schrauben.

   M3: 0,3–0,6 N·m (Kabelklemme); M4: 0,6–1,2 N·m (Klemmenblock)

Untere Verkabelung: Zur Verwendung kommt eine M25 Kabeldurchführung.
Hintere Verkabelung: Zur Verwendung kommt eine M28 Kabeldurchführung.

7.3 Bauen Sie die Frontabdeckung ein

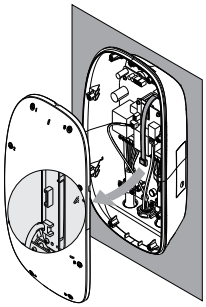

Verbinden Sie die beiden Überbrückungsdrähte. Stellen Sie sicher, dass sie fest eingesteckt und gesichert sind, bevor Sie mit dem Schließen der Abdeckung fortfahren.

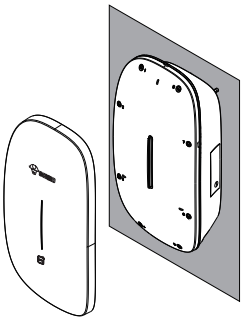

Ziehen Sie die sechs Schrauben in der mittleren Abdeckung fest.

Bauen Sie die Zierabdeckung wieder ein.

M4: 0,6-1,2 N·m

7.4 Bauen Sie die Kabelhalterung ein

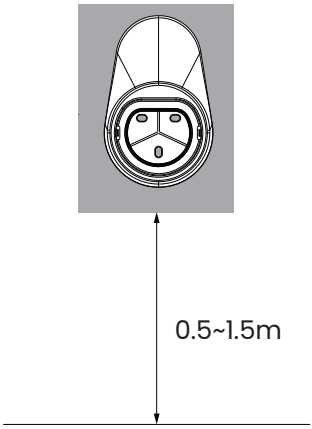

Positionieren Sie die Kabelhalterung

Wählen Sie einen Standort 0,5-1,5 Meter über dem Boden und in der Nähe der Ladestation.

Halten Sie die Kabelhalterung an die Wand.

Markieren Sie die drei Befestigungslöcher mit einem Bleistift.

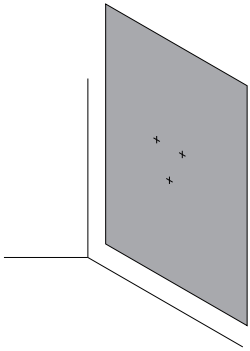

Bohren Sie die Löcher

Bohren Sie mit einem 6 mm-Bohrer drei Löcher mit einer Tiefe von jeweils 35 mm an den markierten Stellen.

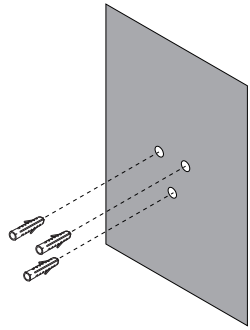

Setzen Sie die Dübel ein

Setzen Sie drei Dübel in die gebohrten Löcher ein.

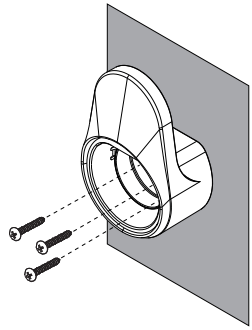

Befestigen Sie die Kabelhalterung

Richten Sie die Bohrlöcher in der Kabelhalterung an den Bohrlöchern in der Wand aus.

Befestigen Sie ihn mit drei M4 x 32 mm Schrauben, um den Einbau der Halterung zu beenden.

M4: 0,6-1,2 N·m

8. Trockenkontakt

Der Trockenkontakt-Eingang ist für den Betrieb mit potenzialfreien Kontakten ausgelegt. Dies ermöglicht es externen Komponenten, wie z. B. externen Schaltern, Gebäudeautomationssystemen, Zeitschaltuhren oder anderen Steuerungssystemen, mit dem EV-Ladesystem zu kommunizieren und dieses zu steuern. Bei Betätigung aktiviert oder deaktiviert der Trockenkontakt bestimmte Funktionen des EV-Ladegeräts.

Stellen Sie sicher, dass die Steuerleitung sicher von Hochspannungsbereichen isoliert ist, um das Austreten gefährlicher Spannungen außerhalb des Geräts zu verhindern. Der Trockenkontakt selbst sollte keine Spannung führen, da er als Schalter fungiert.

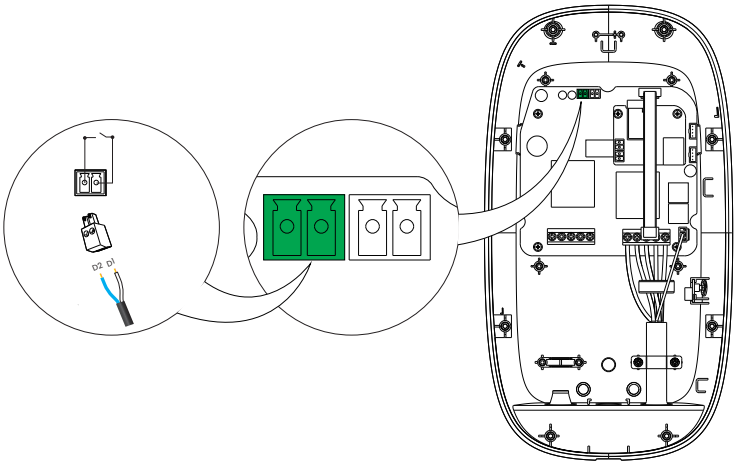

Trockenkontakt-Status	Status des EV-Ladegeräts
Offen	Normaler Betrieb
Geschlossen	Umschaltung von Dreiphasen- auf Einphasenbetrieb (nur Phase L1) mit einem Betriebsstrom von 16 A und einer Leistung von 3,5 kW.

9. Inbetriebnahme

The configurations are different in residential scenario and commercial scenario:

9.1 Residential scenario

Die Konfigurationen unterscheiden sich im Wohnumfeld und im gewerblichen Umfeld.

- **Schritte für den Installateur**

1. Laden Sie die Evchargo-App aus dem App Store oder Google Play Store herunter.



App herunterladen

2. Öffnen Sie die App und schließen Sie die Erstinstallation ab (Netzwerkverbindung, Verknüpfung mit dem Ladegerät usw.).
3. Übertragen Sie nach Abschluss der Einrichtung das Eigentum auf den Endkunden.
4. Der Kunde kann sich dann registrieren, anmelden und mit dem Laden beginnen – keine weitere Konfiguration erforderlich.
5. Detaillierte Anweisungen finden Sie, indem Sie den QR-Code scannen, um auf die App-Benutzeranleitung zuzugreifen, oder unter:
   - **So verbinden Sie Ihre Ladestation mit der App**
   - **Wie Sie den Besitz der Ladestation auf andere Personen übertragen**



App-Benutzerhandbuch

- **Schritte für Endbenutzer**

1. 1. Gehen Sie zum App Store, suchen Sie nach "Evchargo", laden Sie die App herunter und installieren Sie sie.
2. Erstellen Sie ein Konto und melden Sie sich an.
3. Tippen Sie auf **Mein Bereich > Nachrichtensymbol** in der rechten oberen Ecke, um die Übertragung zu empfangen.
4. Starten, stoppen oder planen Sie das Laden direkt – keine weitere Konfiguration erforderlich.

9.1.1 Lastmanagement & Solarladen

Bitte beachten Sie, dass das EV-Ladegerät Lastmanagement und Solarladen unterstützt, jedoch werden die für diese Funktionen erforderlichen Zubehörteile separat verkauft.

9.1.1.1 Lokalisieren Sie den RS485-Port.

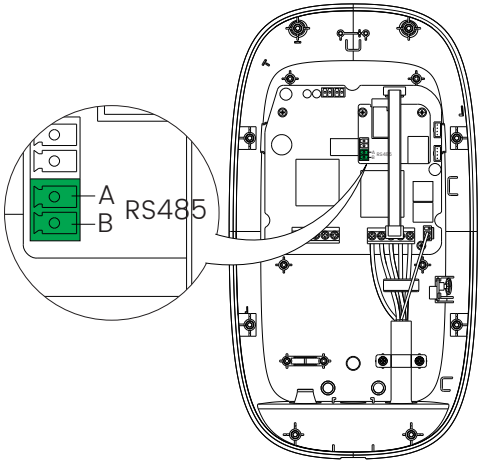

Unsere Lastmanagement- & Solarladung-Lösung basiert auf der Sicherungsstromstärke Ihres Hauses und der Leistung Ihres Ladegeräts.

Lösungs-Nr.	Benötigte Komponenten	Stromversorgung	Sicherungsstrom	Softwarekon-figuration
B49010017	Zähler x1	Dreiphasig	Sicherungsstrom ≤ 80 A	Evchargo App oder Access Point (AP)
B49010018	Zähler x1, Stromwandler (CT) x3	Dreiphasig	Sicherungsstrom ≤ 150 A	

9.1.1.2 Lastmanagement nur über den Zähler (Dreiphasig)

Verkabelung

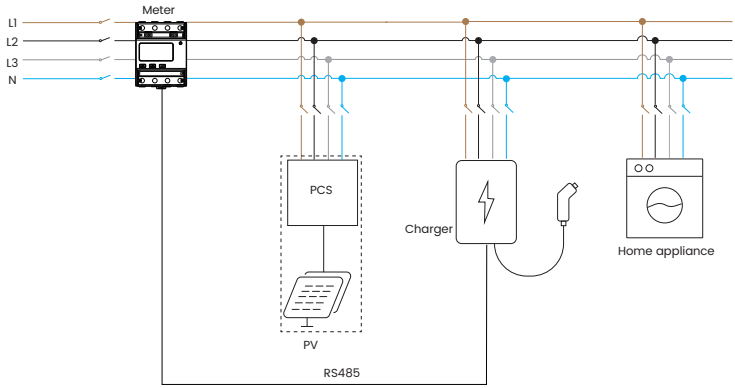

Verdrahtungsreihenfolge.

Leitung	Leitungsfarbe	Anschluss am Zähler	Anschluss am EV-Ladegerät
L1	Braun	L1	L1
L2	Schwarz	L2	L2
L3	Grau	L3	L3
N	Blau	N	N
PE	Grün-Gelb	-	PE
RS485	Rot	21	A
	Schwar	22	B

9.1.1.3 Lastmanagement über Zähler und drei Stromwandler (Dreiphasig).

Der auf dem Stromwandler (CT) angezeigte Pfeil muss in Richtung des Stromflusses ZUM Verbraucher zeigen.

Verkabelung

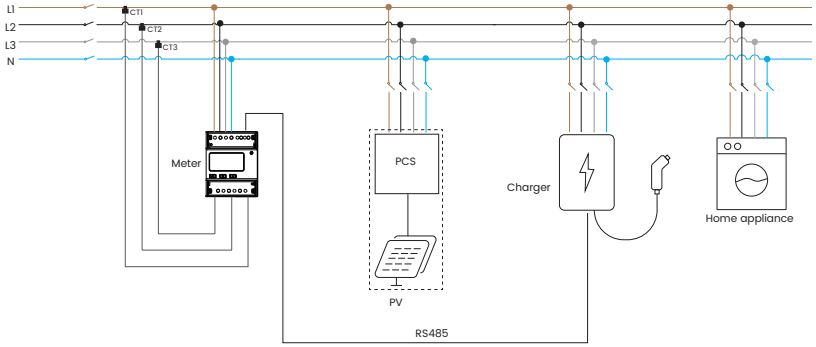

Verdrahtungsreihenfolge.

Leitung	Leitungsfarbe	Stromwandler (CT)	Anschluss am Zähler	Anschluss am EV-Ladegerät
L1	Braun	-	UA	L1
L2	Schwarz	-	UB	L2
L3	Grau	-	UC	L3
N	Blau	-	UN	N
PE	Grün-Gelb	-	-	PE
RS485	Rot	-	21	A
	Schwarz	-	22	B
CT1	Rot	-	1A	-
	Weiß	-	1A*	-
CT2	Weiß	-	1B	-
	Rot	-	1B*	-
CT3	Weiß	-	1C	-
	Rot	-	1C*	-

9.1.1.4 Lastmanagement konfigurieren

Nachdem Sie die Verkabelung für das Lastmanagement oder Solarladen abgeschlossen haben, müssen Sie die Konfiguration in der Softwareoberfläche vornehmen, z. B. in der App oder im AP-Modus.

9.1.1.4.1 Über die Ap

Bitte lesen Sie den entsprechenden Abschnitt im App-Benutzerhandbuch:

- Lastmanagement einrichten

9.1.1.4.2 Über AP-Modus

Bitte lesen Sie den entsprechenden Abschnitt im AP-Modus-Konfigurationshandbuch:

- Dynamisches Lastmanagement

9.2 Gewerbliches Umfeld

Für gewerbliche Ladeeinrichtungen empfehlen wir die Inbetriebnahme über den AP-Modus.

Wenn eine Drittanbieter-App verwendet wird, muss der AP-Modus zur Konfiguration des Ladegerätenetzwerks genutzt werden, bevor das Ladegerät von dieser App gesteuert werden kann.

Für die detaillierte Bedienung des AP-Modus scannen Sie bitte den folgenden QR-Code:

Understanding AP Modes and Configuration Methods

9.2.1 Evchargo Cloud-Plattform

Für die Verwaltung Ihrer Ladegeräte nach der Netzwerkeinrichtung kann die Nutzung einer intelligenten Management-Plattform vorteilhaft sein. Die Evchargo Cloud ist darauf ausgelegt, die Anforderungen von Betreibern von Gewerbe an die Verwaltung von Ladestationen und die Überwachung von Ladegeräten zu erfüllen.

Nach dem Kauf unseres Ladegeräts und Ihrer Entscheidung, unsere Plattform zu nutzen, senden wir Ihnen einen Benutzernamen und ein Passwort per E-Mail. Verwenden Sie diese Zugangsdaten, um sich bei der Evchargo Cloud-Plattform anzumelden. Unten finden Sie einen QR-Code. Wenn Sie ihn scannen, erhalten Sie Zugriff auf detailliertere Informationen zur Bedienung der Plattform..

Anleitungen für die Evchargo Cloud

10. Nutzung des Ladegeräts

10.1 Laden mit RFID-Karte

- Stecken Sie den Ladestecker ein; die Anzeige blinkt fünfmal schnell grün.
- Legen Sie die Karte auf; die Anzeige blinkt bis zu fünfmal schnell gelb.
- Während des Ladens leuchtet die Kontrollleuchte allmählich auf und wird dann allmählich grün.
- Tippen Sie auf die Karte und ziehen Sie den Stecker ab.

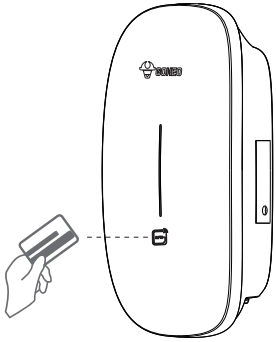

10.2 Stecken & Laden

Werksstandard: App-Steuerung über Online-Modus.

Aktivieren Sie die Stecken & Laden-Funktion in der Evchargo-App. Bitte lesen Sie den entsprechenden Abschnitt im App-Benutzerhandbuch:

- Wechsel vom "Online-Modus" zum "Plug-to-Charge-Modus"

10.3 Ladevorgang per App steuern

10.10.1 Wohnumfeld

Bitte lesen Sie den entsprechenden Abschnitt im App-Benutzerhandbuch:

- So starten Sie eine Ladesitzung zu Hause

10.10.2 Gewerbliches Umfeld

Bitte scannen Sie den untenstehenden QR-Code, um die Bedienung des Ladevorgangs zu erfahren.

Bedienungsanleitung

11. Kontrollleuchte

Farbe der Kontrollleuchte	Status des EV-Ladegeräts	Status der Kontrollleuchte
Grün	Standby	Zyklus: Langsames Blinken: 1 Sekunde lang an, dann 3 Sekunden lang aus.
	Laden eingeleitet, Fahrzeug wartet auf Antwort	Zyklus: Zweimaliges schnelles Blinken (200 ms lang ein, dann 1000 ms lang aus), gefolgt von einem 3000 ms langen Aus.
	Ladestecker eingesteckt, bereit zum Laden	Zyklus: 5-maliges schnelles Blinken (200 ms lang ein, dann 1000 ms lang aus), gefolgt von 3000 ms aus.
	Laden läuft	Zyklus: allmählich heller werdend, dann allmählich dunkler werdend, 1 Sekunde lang an, 1 Sekunde lang aus.
	Laden beendet	Dauerhaft grün.
Gelb	Kein Netzwerk/ Nicht mit Server verbunden	Zyklus: Das grüne Licht leuchtet 1 Sekunde lang, danach leuchtet das gelbe Licht 1 Sekunde lang und ist dann 3 Sekunden lang ausgeschaltet.
	Bluetooth schließen	Zyklus: Blinken: 4 Sekunden lang an, dann 1 Sekunde lang aus.
	Planmäßiges Laden im Bluetooth-Modus	Zyklus: Schnelles Blinken: 2 Sekunden lang ein, dann 2 Sekunden lang aus.
	Unzureichende zugewiesene Leistung, Laden wird unterbrochen	Zyklus: 5-maliges schnelles Blinken (200 ms lang ein, dann 1000 ms lang aus), gefolgt von 3000 ms aus.
	Karte erkannt Erfolgreich	Zyklus: Schnelles Blinken: Die Kontrollleuchte leuchtet 100 ms lang auf, dann 100 ms lang aus, mit maximal 5 Wiederholungen.
	Ladegerät reserviert (belegt)	Schnelles Blinken: 2 Sekunden lang an, dann 2 Sekunden lang aus
	Alarm	Dauerhaft gelb.
Weiß	Programm lüft im Upgrade	Zyklus: Schnelles Blinken: 200 ms lang an, dann 1000 ms lang aus, dieses Muster wiederholt sich fünfmal, gefolgt von 3000 ms aus.
	Selbsttest beim Einschalten	Zyklus: Langsames Blinken: Wird allmählich heller, dann allmählich dunkler, 1 Sekunde lang an, 1 Sekunde lang aus.

12. Fehlerbehebung

Farbe der Kontrollleuchte	Status des EV-Ladegeräts	Status der Kontrollleuchte	Lösung
Rot	Relais-Haftung	Dauerhaft rot	Bitte kontaktieren Sie den Kundendienst
	Störung durch Leckstrom	Zyklus: 500 ms lang ein, dann einmal 500 ms lang aus, gefolgt von 3 Sekunden Pause.	
	CP Störung	Zyklus: 500 ms lang ein, dann 500 ms lang aus, zweimal; danach 3 Sekunden lang aus.	
	Überstromstörung	Zyklus: ein für 500 ms, dann aus für 500 ms, 3-mal; danach 3 Sekunden aus.	
	Störung durch Verpolung	Zyklus: 500 ms lang ein, dann 500 ms lang aus, 4-mal; danach 3 Sekunden lang aus.	
	Anomalie der Leckstromschleife (Selbsttest)	Zyklus: 500 ms lang ein, dann 500 ms lang aus, 5-mal; danach 3 Sekunden aus.	
	Störung durch Überhitzung der Eingangsklemmen	Zyklus: 500 ms lang ein, dann 500 ms lang aus, 6-mal; danach 3 Sekunden aus.	
	Überhitzung des Relais	Zyklus: 500 ms lang ein, dann 500 ms lang aus, 7-mal; danach 3 Sekunden aus.	
	Störung der Ausgangsspannung	Zyklus: 500 ms lang ein, dann 500 ms lang aus, 9-mal; danach 3 Sekunden aus.	
Farbe der Kontrollleuchte	**Status des EV-Ladegeräts**	**Status der Kontrollleuchte**	**Lösung**

Rot + Gelb	Unterspannungsstörung	Zyklus: Gelb leuchtet 2 Sekunden lang, gefolgt von einmaligem rotem Blinken (500 ms lang an, 500 ms lang aus), dann 3 Sekunden aus.	Bitte versuchen Sie es 10 Minuten später erneut.
	Überspannungsstörung		
	Überfrequenzstörung	Zyklus: gelbes Licht für 2 Sekunden, gefolgt von zweimaligem roten Blinken (500 ms lang ein, 500 ms lang aus), dann 3 Sekunden aus.	
	Unterfrequenzstörung		
	Kommunikationsfehler des intelligenten Zählers	Gelb leuchtet 2 Sekunden lang, gefolgt von 4-maligem rotem Blinken (500 ms lang an, 500 ms lang aus), dann 3 Sekunden aus.	Bitte kontaktieren Sie den Kundendienst
	Stromwandler (CT) Anomalie	Gelb leuchtet 2 Sekunden lang, gefolgt von 5-maligem rotem Blinken (500 ms lang an, 500 ms lang aus), dann 3 Sekunden aus.	
Red + Yellow	Anomalie beim Verriegeln des Ladesteckers	Gelb leuchtet 2 Sekunden lang, gefolgt von 6-maligem rotem Blinken (500 ms lang an, 500 ms lang aus), dann 3 Sekunden aus.	
	Stromanomalie im Ladestecker	Gelb leuchtet 2 Sekunden lang, gefolgt von 7-maligem rotem Blinken (500 ms lang an, 500 ms lang aus), dann 3 Sekunden aus.	
Weiß	BOOT-Sicherheitsüberprüfung fehlgeschlagen oder Sicherheitschip funktioniert nicht richtig	Zyklus: Zweimaliges weißes Blinken (200 ms lang ein, dann 1000 ms lang aus), danach 5000 ms aus.	
	Das Ladegerät ist inaktiv	Dauerhaft weiß	

13. Wartung

- Ladegeräte benötigen keine besondere Wartung. Es wird empfohlen, das Gehäuse des Ladegeräts sowie Zubehörteile wie den Ladestecker alle sechs Monate zu prüfen und zu reinigen.
- Überprüfen Sie, ob Ladegerät und Kabel beschädigt sind.
- Reinigen Sie die Oberfläche des Ladegeräts mit einem trockenen Tuch. Sprühen Sie kein Wasser direkt auf das Ladegerät.

Verwenden Sie keine aggressiven Reinigungsmittel, Glasreiniger oder organische Lösungsmittel.

14. Lagerung & Transport

- Ladegeräte sollten in der Originalverpackung transportiert werden. Legen Sie keine anderen Gegenstände auf das Ladegerät.
- Vor dem Transport an einem sauberen, trockenen, gut belüfteten Ort lagern (relative Luftfeuchtigkeit max. 80 %, keine korrosiven Gase).
- Umgebungsbedingungen für Lagerung/Transport dürfen die in den Technischen Daten angegebenen Werte nicht überschreiten.

15. Demontage

- Nur durch autorisierte und qualifizierte Elektriker.
- Vor Demontage Ladegerät spannungsfrei schalten.
- Demontage in umgekehrter Reihenfolge der Installation durchführen.

16. Recycling & Entsorgung



Dieses Produkt darf nicht über den Hausmüll entsorgt werden. Enthält elektronische Komponenten und Metalle, die umweltschädlich sein können. ectronic components and metals that may be harmful to the environment.

Vorgehensweise:

- Lokale Gemeinde oder Recyclingzentrum für Entsorgungsvorschriften kontaktieren.
- Gerät vor dem Recycling durch zertifiziertes Fachpersonal ausbauen lassen.
- Ladegerät nicht verbrennen, zerdrücken oder zerlegen.

Guide d'installation et d'utilisation du chargeur CA pour véhicules électriques

D3E-E3P16WE

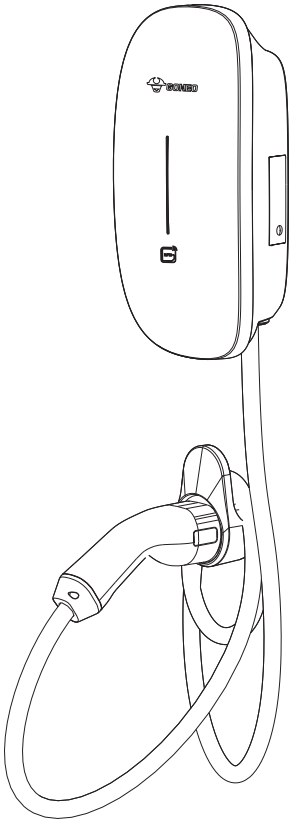

GONEO

Table des matières

1. Seguridad 134
   - 1.1 Avertissements généraux 134
   - 1.2 Sécurité d'installation 134
   - 1.3 Sécurité environnementale 134
   - 1.4 Sécurité d'utilisation 135
   - 1.5 Protection contre l'incendie et la surchauffe 135
   - 1.6 Situations d'urgence 136
   - 1.7 Entretien et mise au rebut 136
2. Pièces de montage 137
3. Présentation du produit 138
4. Description du chargeur pour véhicules électriques 139
   - 4.1 Vue avant 139
   - 4.2 Vue arrière 140
   - 4.3 Vue latérale 140
   - 4.4 Vue inférieure 140
5. Spécifications 141
6. Préparation avant l'installation 143
   - 6.1 Matériel requis 143
   - 6.2 Outils nécessaires 143
7. Installation 144
   - 7.1 Fixation du boîtier au mur 144
   - 7.2 Connectez le câble d'entrée CA 146
   - 7.3 Installez le capot avant 147
   - 7.4 Installez le support de câble 147
8. Contact sec 149
9. Mise en service 150
   - 9.1 Scénario résidentiel 150
   - 9.2 Scénario commercial 154
10. Utilisation du chargeur 155
    - 10.1 Recharge par carte RFID 155
    - 10.2 Brancher pour charger 155
    - 10.3 Contrôler la recharge via l'Application 155
11. Indicateur 156
12. Dépannage 157
13. Entretien 159
14. Stockage & transport 159
15. Démontage 159
16. Recyclage & élimination 159

À propos de ce manuel

Merci d'avoir choisi notre chargeur pour véhicules électriques.

Ce manuel contient des instructions détaillées sur l'installation, le fonctionnement et l'entretien du chargeur.

Ce guide est fourni à titre indicatif uniquement et ne constitue en aucun cas une garantie. Veuillez noter que le produit peut varier en termes de couleur, de taille et de fonctionnalités. En cas de divergence entre ce guide et la description figurant sur le site web officiel, cette dernière prévaut.



Les dernières mises à jour logicielles du chargeur peuvent entraîner des modifications de certaines fonctions.

Glossaire des symboles et des termes



Danger !

Cela signifie que la situation est très dangereuse et peut entraîner la mort ou des blessures graves si les précautions nécessaires ne sont pas prises.



Avertissement !

Indique une situation potentiellement dangereuse pouvant entraîner la mort ou des blessures graves si les précautions correspondantes ne sont pas prises.



Prudence !

Signifie que si les mesures de sécurité correspondantes ne sont pas respectées, une situation potentiellement dangereuse peut se produire et entraîner des blessures légères.



Prudence !

Signifie que des dommages matériels peuvent survenir si les mesures de sécurité correspondantes ne sont pas prises.



Remarque !

Une remarque fournit des informations supplémentaires ou des conseils pour faciliter l'exécution des étapes.

Terme	Description
OCPP	Protocole ouvert de point de recharge : A
SPD	Dispositif de protection contre les surtensions
RCD	Dispositif à courant résiduel
PE	Masse de protection
IP65	Indice de protection contre les infiltrations
CPMS	Système de gestion des points de charge
CE	Conformité Européenne
RoHS	Restriction des substances dangereuses
REACH	Enregistrement, Évaluation, Autorisation et Restriction des substances chimiques
POPS	Polluants Organiques Persistants
PAHs	Hydrocarbures Aromatiques Polycycliques
WEEE	Déchets d'Équipements Électriques et Électroniques
RFID	Identification par radiofréquence
EV	Véhicule électrique
Mode AP	Mode point d'accès
Aire acondicionado	Courant alternatif
PIN	Numéro d'identification personnel

1. Seguridad

IMPORTANT: Avant d'installer ou d'utiliser ce chargeur, veuillez lire attentivement ce manuel afin d'assurer une utilisation sûre et correcte.
L'installation doit être effectuée par un électricien qualifié, conformément aux réglementations électriques locales. Le fabricant n'est pas responsable des dommages ou blessures résultant d'une installation ou d'une utilisation incorrecte.
REMARQUE: Tout dommage causé au chargeur ou au système électrique domestique par une installation incorrecte relève de la responsabilité de l'installateur.

1.1 Avertissements généraux

- L'installation, la mise en service et la maintenance doivent uniquement être effectuées par des électriciens qualifiés et agréés, conformément aux lois et réglementations locales.
- Le chargeur doit être utilisé uniquement pour recharger des véhicules électriques compatibles. Ne le connectez à aucun autre appareil ou équipement.
- Ne tentez pas de démonter, réparer, modifier ou manipuler le chargeur. L'appareil n'est pas réparable par l'utilisateur. Pour toute réparation, contactez du personnel de service agréé.
- Une installation ou une utilisation incorrecte peut entraîner un incendie, un choc électrique, des blessures ou des dommages matériels.

1.2 Sécurité d'installation

- Déconnectez toute alimentation en amont (disjoncteur/RCBO) avant toute installation, maintenance ou nettoyage.
- Assurez-vous que la surface d'installation est solide, plane et capable de supporter le poids du chargeur.
- Montez le chargeur à la hauteur d'installation recommandée et prévoyez un dégagement suffisant pour la ventilation et la manipulation des câbles.
- Utilisez uniquement des conducteurs en cuivre homologués avec la section transversale correcte. Vérifiez que toutes les connexions sont serrées au couple spécifié.
- Ne pas enrouler, tordre, souder ou rallonger les câbles de manière incorrecte. Maintenez les câbles éloignés des arêtes vives et des sources de chaleur.
- Scellez les entrées de câbles inutilisées pour maintenir la protection du boîtier (indice IP).
- Assurez une mise à la terre correcte via un système de câblage permanent ou un conducteur de protection.
- Installez des dispositifs de protection contre les surtensions (SPD) si requis par les réglementations locales. Le disjoncteur en amont ou l'interrupteur d'arrêt d'urgence doit être clairement identifié et facilement accessible.

1.3 Sécurité environnementale

- Ne pas installer ou utiliser le chargeur à proximité de matériaux inflammables, explosifs ou corrosifs, de vapeurs ou de vapeur.

- Ne pas installer dans des zones présentant de forts champs magnétiques, des émetteurs sans fil ou une exposition directe au soleil.
- Évitez les emplacements exposés aux inondations, fortes pluies ou conditions climatiques extrêmes dépassant les spécifications du chargeur.
- Pour les installations intérieures comportant plusieurs chargeurs, assurez-vous qu'une ventilation adéquate est prévue.

1.4 Sécurité d'utilisation

- Suivez toujours les instructions du manuel du fabricant du véhicule avant de procéder à la recharge.
- Assurez-vous que le véhicule est éteint avant de connecter ou de déconnecter le connecteur de charge.
- Insérez complètement et fermement le connecteur de charge dans la prise du véhicule avant de démarrer une session de charge.
- N'utilisez pas le chargeur, le câble ou le connecteur s'ils sont endommagés, fissurés, effilochés ou défectueux.
- N'utilisez jamais le chargeur si le boîtier, le connecteur ou le câble présentent des signes d'infiltration d'eau.
- Ne pulvérisez pas de liquides sur le chargeur et ne plongez pas le connecteur dans l'eau.
- Ne manipulez pas le chargeur ou le connecteur avec des mains mouillées.
- Tenez les enfants et les animaux domestiques éloignés du chargeur et du câble de charge. Ne les laissez pas jouer à proximité ou avec l'équipement.
- Disposez les câbles de charge de manière à éviter les risques de trébuchement ou d'obstruction.
- Manipulez le chargeur et le câble avec précaution. Ne laissez pas tomber, ne marchez pas dessus, ne les écrasez pas, ne les pliez pas et n'exercez pas de pression avec des objets pointus.
- Rangez le connecteur de charge dans son support lorsqu'il n'est pas utilisé afin d'éviter toute contamination ou infiltration d'humidité.
- L'utilisation d'un chargeur, qui émet des ondes radio, peut causer des interférences avec les appareils médicaux implantés, notamment les stimulateurs cardiaques, les implants cochléaires et les appareils auditifs. Consultez le fabricant de votre dispositif médical avant utilisation.
- Les adaptateurs ou convertisseurs ne sont pas autorisés.
- Les rallonges ne sont pas autorisées.

1.5 Protection contre l'incendie et la surchauffe

- Ne couvrez pas et n'obstruez pas le chargeur pendant son fonctionnement.
- Cessez immédiatement d'utiliser le chargeur si vous remarquez de la fumée, des odeurs inhabituelles, des étincelles ou une chaleur excessive. Déconnectez l'alimentation depuis le disjoncteur en amont ou l'interrupteur d'arrêt d'urgence et contactez le personnel de maintenance.
- Ne dépassez pas la capacité nominale du chargeur ou du système électrique du site.

1.6 Situations d'urgence

En cas d'incendie, de fumée ou de choc électrique :

- Arrêtez immédiatement la charge en utilisant les commandes du véhicule ou l'interrupteur d'arrêt d'urgence.
- Si cela ne présente aucun danger, débranchez l'alimentation électrique au niveau du disjoncteur en amont.
- Évacuez la zone et contactez les services d'urgence.
- Si le chargeur a été immergé, frappé par la foudre ou endommagé physiquement (par exemple, par un choc de véhicule), ne l'utilisez pas avant qu'il n'ait été inspecté et approuvé par un personnel qualifié.

1.7 Entretien et mise au rebut

- Inspectez périodiquement le chargeur, les câbles et le connecteur pour détecter d'éventuels dommages. Remplacez immédiatement les pièces endommagées.
- Nettoyez uniquement avec un chiffon sec. N'utilisez pas de solvants, nettoyants abrasifs ou jets à haute pression.
- Vérifiez que les étiquettes de sécurité restent intactes et lisibles. Remplacez-les si elles sont manquantes ou endommagées.
- Seul le personnel de service autorisé est habilité à démonter l'appareil.
- Éliminez le chargeur conformément aux réglementations locales sur le recyclage des équipements électroniques. Ne le jetez pas avec les déchets ménagers.

2. Pièces de montage

À la réception du produit, veuillez vérifier les accessoires selon la liste ci-dessous. Si des éléments sont manquants, contactez-nous immédiatement.

Article	Icône	Quantité
Vis M4*32 mm		7
Cheville murale		7
Embout de câble		5
Passe-câble M28		1
Bouchon en caoutchouc		1
Attache-câble	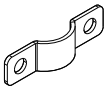	1
Vis M3*12		3
Support de câble		1
Manuel d'installation et d'utilisation		1
Carte RFID		2
Passe-câble M25		1
Passe-câble M20		1

3. Présentation du produit

Le chargeur CA pour véhicules électriques est une solution de recharge compacte conçu pour un usage résidentiel. Il peut être installé aussi bien sur un mur que sur un poteau. Il fournit une puissance de charge pouvant atteindre 11 kW avec un connecteur de type 2. Il permet également une recharge sûre, efficace et conviviale pour la plupart des véhicules électriques.

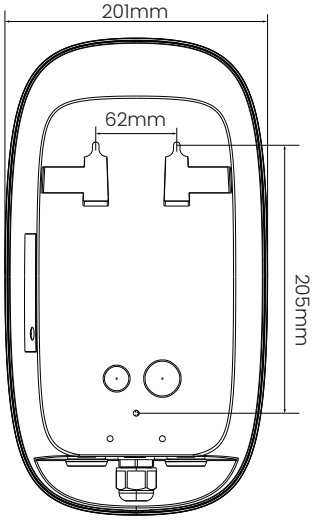

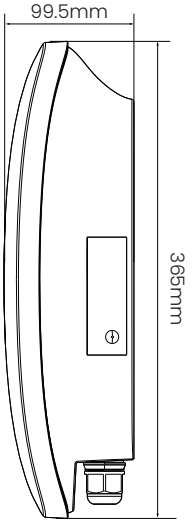

Principales caractéristiques :

- **Connectivité intelligente:** Il assure la communication Wi-Fi et Bluetooth, est compatible avec OCPP 1.6 et peut être mis à niveau vers OCPP 2.0.1.
- **Fonctionnement flexible:** Plusieurs modes sont disponibles pour le mettre en marche, telles que l'utilisation d'une prise, d'une carte RFID ou la commande par application.
- **Protection de sécurité avancée:** Il intègre une protection contre les surintensités, les courants résiduels (CA/CC), les surtensions, les défauts à la masse et les températures excessives afin de garantir un fonctionnement sûr dans toutes les conditions.
- **Conception durable:** Avec un indice de protection IP65 et IK10, il offre une excellente protection contre la poussière, l'eau et les chocs mécaniques, ce qui le rend adapté à une utilisation en intérieur comme en extérieur.
- **Interface conviviale:** Dispose d'un indicateur d'état LED et d'un lecteur de carte RFID pour des sessions de recharge intuitives et simples.
- **Fonctions intelligentes en option:** La gestion optimisée de l'énergie est rendue possible grâce à l'équilibrage de la charge et à la prise en charge de la recharge photovoltaïque (solaire).

Grâce à sa construction robuste, ses fonctionnalités avancées et sa conformité aux certifications CE et autres certifications internationales, le chargeur offre aux propriétaires de véhicules électriques une expérience de charge fiable et prête pour l'avenir.

4. Description du chargeur pour véhicules électriques

4.1 Vue avant

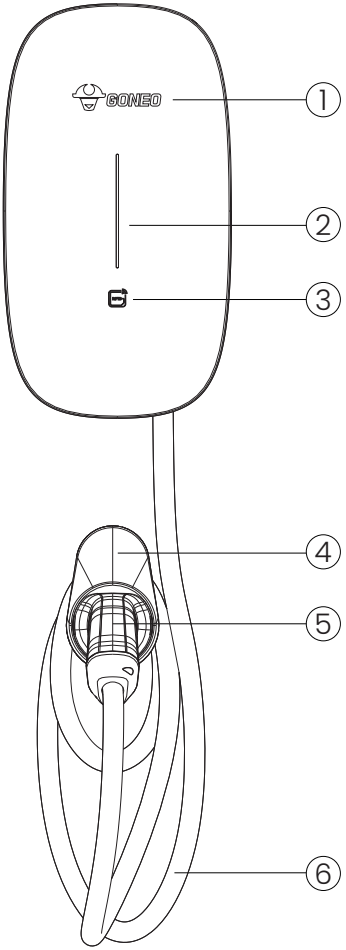

1. Logo
2. Indicateur LED
3. Lecteur de carte RFID
4. Support de câble
5. Connecteur de charge
6. Câble de charge

4.2 Vue arrière

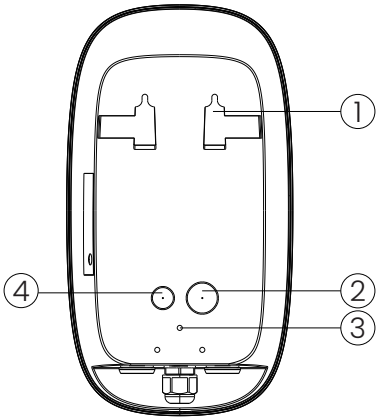

1. Emplacement de montage
2. Entrée du câble d'alimentation CA
3. Trou de montage
4. Entrée du câble de communication

4.3 Vue latérale

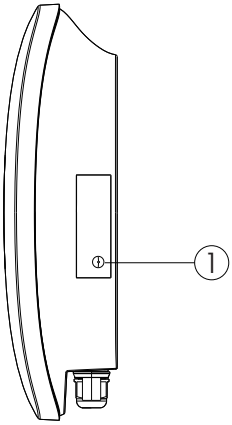

1. Bouton de réinitialisation

4.4 Vue inférieure

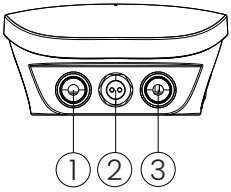

1. Entrée du câble d'alimentation CA
2. Entrée du câble de communication
3. Entrée du câble de charge

5. Spécifications

Modèle	D3E-E3P16WE
Alimentation électrique	3P+N+PE
Tension nominale	400V AC
Courant nominal	16A
Fréquence	50/60Hz
Puissance nominale	11kW
Précision de mesure de la puissance	2%
Connecteur de charge	Câble de type 2
Boîtier	PC943
Dimensions	365 x 201 x 99,5 mm (H x L x P)
Couleur	Noir/bleu/vert/argent
Installation	Fixation murale/sur poteau (en option)
Indicateur LED	Vert/Jaune/Rouge
Lecteur RFID	Mifare Classic ISO/IEC 14443-A
Mode de démarrage	Brancher pour charger/Carte RFID/Application
Wi-Fi	Prise en charge
Bluetooth	Prise en charge
OCPP	OCPP 1.6 Json / OCPP 2.0.1 J (évolutif)
Protection intégrée contre les fuites de courant	AC: 30 mA Tipo A DC: 6 mA
Protection contre les chocs	IK10
Protection contre les infiltrations	IP65
Protection électrique	Protection contre les surintensités Protection contre les courants résiduels Protection de mise à la terre Protection contre les surtensions Protection contre les surtensions et les sous-tensions Protection contre les surfréquences et les sous-fréquences Protection contre les surchauffes
Certification	CE, Rohs 2.0, Reach, POPS, PAHS, WEEE

Norme de certification	EN 300328 V 2.2.2:2019 EN 300330 V 2.1.1:2017 EN 301489-1 V 2.2.3:2019 EN 301489-3 V 2.1.1:2019 EN 301489-17 V 3.2.4:2020 EN IEC 61000-6-1:2019 EN IEC 61000-6-3:2021 EN IEC 61851-1:2019 EN IEC 61851-21-2:2021 EN IEC 62311:2020 EN 18031-1:2024
Garantie	2 ans
Température de fonctionnement	-30°C~ + 50°C
Humidité de fonctionnement	5%~95%
Altitude de fonctionnement	≤2000m

6. Préparation avant l'installation

6.1 Matériel requis

Article	Spécifications
Câble d'entrée CA	2.5 mm^2
Disjoncteur différentiel	Disjoncteur différentiel 4P, 20 A (30 A recommandé si la température ambiante est supérieure à 45 °C), type A, conforme à la réglementation locale.

6.2 Outils nécessaires

Outils	Spécifications
Mètre ruban	5 m
Outil de marquage	Crayon
Niveau	Standard
Tournevis Philips	PH2
Marteau	Standard
Perceuse	Foret: Φ6 mm
Pince à dénuder	2.5 mm^2
Pince à sertir	2.5 mm^2
Multimètre numérique	Standard
Test de tension	Standard

7. Installation

7.1 Fixation du boîtier au mur

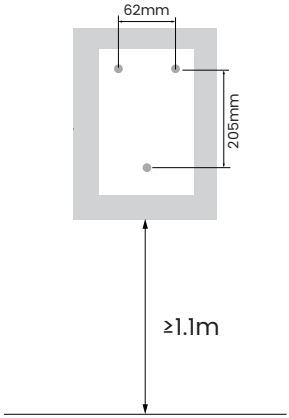

Utilisez le gabarit de montage fourni dans l'emballage.

Alignez le gabarit sur le mur à une hauteur ≥1,1 mètre du sol.

À l'aide d'un marqueur ou d'un crayon, marquez l'emplacement des quatre trous de fixation.

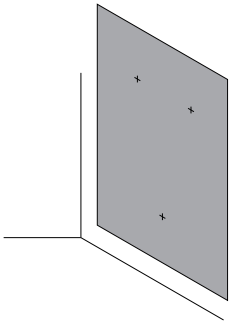

À l'aide d'un foret de 6 mm de diamètre, percez trois trous de 35 mm de profondeur aux emplacements marqués

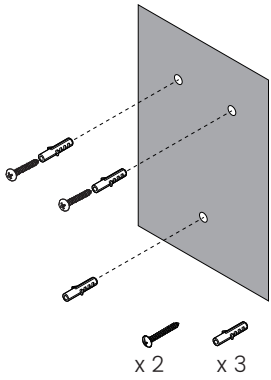

Insérez trois chevilles dans les trous percés.

Insérez deux vis M4 x 32 mm dans les deux chevilles supérieures.

Laissez un espace de 5 mm entre les têtes des deux vis supérieures et le mur.

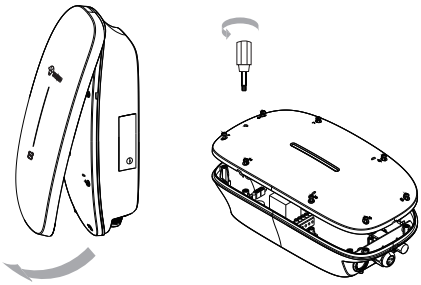

Tenez fermement le chargeur EV et insérez vos doigts dans l'encoche inférieure.

Tirez manuellement le couvercle avant vers l'extérieur pour le détacher du boîtier principal.

Desserrez les huit vis du couvercle intermédiaire et retirez-le.

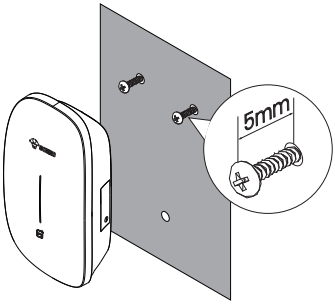

Accrochez le chargeur EV aux deux vis supérieures.

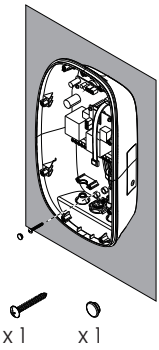

Enfin, insérez une vis M4*32 dans la partie centrale inférieure du boîtier.

M4 : 0,6 à 1,2 N·m

7.2 Connectez le câble d'entrée CA

Débranchez toutes les alimentations en amont avant de procéder au câblage.

7.7.1 le système de mise à la terre

- Triphasé (IT) : Le conducteur de phase L2 doit être connecté à la borne N. La borne L2 d'origine doit rester non connectée.
- Monophasé (IT) : Le conducteur de phase L2 doit être connecté à la borne N. Les bornes L2 et L3 d'origine doivent rester non connectées.



Triphasé: TT&TN



Triphasé: IT

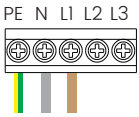

Monophasé: IT

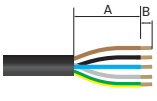

A: Rear cabling: 130mm
Bottom cabling: 145mm
B: Bottom cabling: 10-15mm

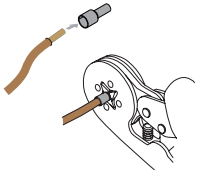

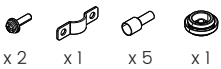

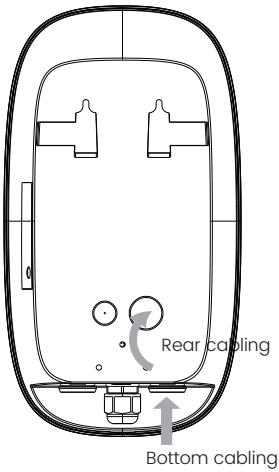

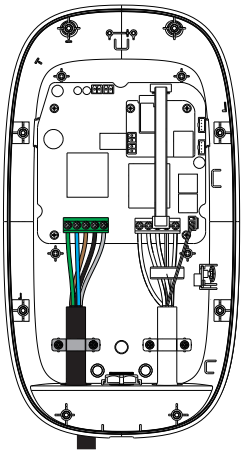

1. Le câble d'entrée CA doit être enfilé dans l'entrée de câble.
2. Dénudez les fils pour exposer 10 à 15 mm du conducteur.
3. Insérez le conducteur dénudé dans les embouts de câble.
4. Utilisez une pince à sertir pour serrer les embouts de câble.
5. Les embouts doivent être utilisés pour insérer les fils dans les ports du bornier.
6. Fixez le câble à l'aide d'un serre-câble et de deux vis M3 x 12 mm.

   M3 : 0,3 à 0,6 N·m (attache-câble)

   M4 : 0,6–1,2 N·m (borne de raccordement)

Câblage inférieur : un passe-câble M25 sera utilisé.
Câblage arrière : un passe-câble M28 sera utilisé..

7.3 Installez le capot avant

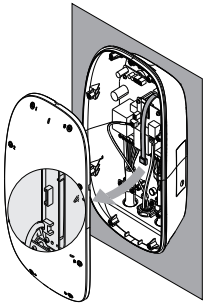

Connectez les deux fils de raccordement. Assurez-vous qu'ils sont correctement insérés et fixés avant de refermer le couvercle.

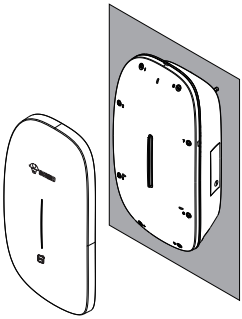

Les six vis du couvercle central doivent être serrées.

Réinstallez le couvercle décoratif.

M4 : 0,6 à 1,2 N·m

7.4 Installez le support de câble

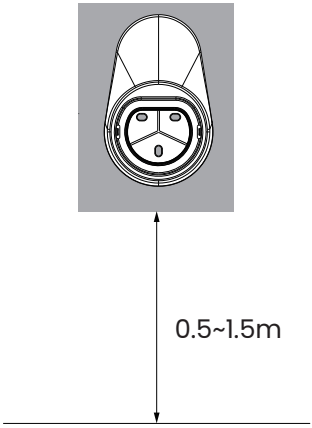

Positionnez le support de câble

Pour plus de commodité, choisissez un emplacement situé entre 0,5 et 1,5 mètre au-dessus du sol, à proximité du chargeur.

Maintenez le support de câble contre le mur.

À l'aide d'un crayon, marquez les trois trous de fixation.

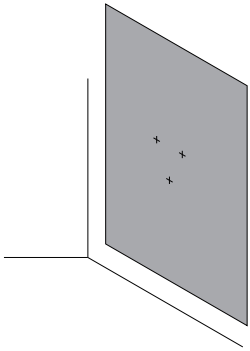

Percez les trous

À l'aide d'un foret de 6 mm, percez trois trous de 35 mm de profondeur chacun aux emplacements marqués.

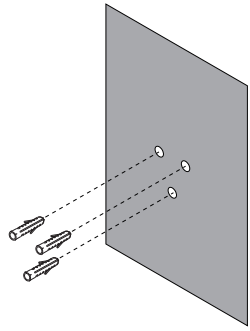

Insérez les chevilles

Insérez trois chevilles dans les trous percés.

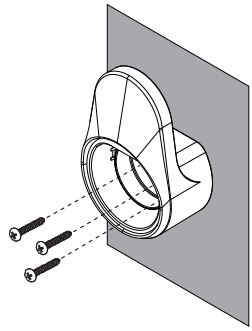

Fixez le support de câble

Alignez les trous du support de câble avec ceux du mur.

Utilisez trois vis M4*32 mm pour le fixer et terminer l'installation du support.

M4 : 0,6 à 1,2 N·m

8. Contact sec

L'entrée à contact sec est conçue pour fonctionner avec des contacts sans potentiel. Cela permet à des composants externes, tels que des interrupteurs, des systèmes de gestion technique du bâtiment, des programmateurs horaires ou d'autres systèmes de contrôle, d'interagir avec le système de borne de recharge pour véhicules électriques (VE) et de le commander. Lorsqu'il est activé, le contact sec permet d'activer ou de désactiver des fonctionnalités spécifiques de la borne de recharge.

Assurez-vous que la ligne de contrôle est solidement isolée des zones à haute tension, afin d'éviter toute exposition dangereuse à l'extérieur de l'appareil. Le contact sec lui-même ne doit pas être sous tension, car il fonctionne comme un interrupteur.

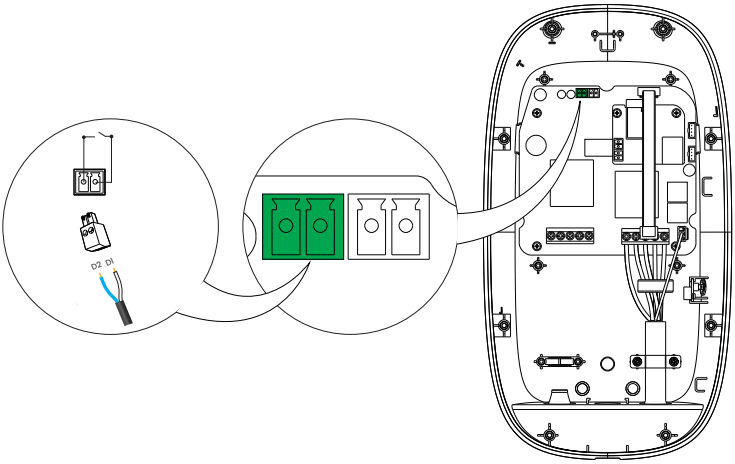

État du contact sec	État de la borne de recharge VE
Ouvert	Fonctionnement normal
Fermé	Commutation du triphasé vers le monophasé (L1), avec un courant de service de 16 A et une puissance de 3,5 kW.

9. Mise en service

Les configurations diffèrent selon le scénario résidentiel et le scénario commercial:

9.1 Scénario résidentiel

Pour les installations de recharge domestique, nous recommandons d'effectuer la mise en service via l'application mobile.

- **Étapes de l'installateur**

1. Téléchargez l'application Evchargo sur l'App Store ou Google Play.



Téléchargement de l'application

2. Ouvrez l'application et terminez la configuration initiale (connexion réseau, liaison avec le chargeur, etc.).
3. Une fois la configuration terminée, transférez la propriété du chargeur à l'utilisateur final.
4. L'utilisateur peut alors s'inscrire, se connecter et commencer à charger — aucune configuration supplémentaire n'est nécessaire.
5. Pour des instructions détaillées, scannez le code QR pour accéder au Guide de l'utilisateur de l'application et reportez-vous aux sections :

   - Comment connecter votre point de charge à l'application.

   - Comment transférer la propriété du point de charge à une autre personne.

Guide de l'utilisateur de l'application

- **Étapes de l'utilisateur final**

1. Rendez-vous sur l'App Store, recherchez « Evchargo », téléchargez et installez l'application.
2. Créez un compte et connectez-vous.
3. Appuyez sur **Me > l'icône Message** dans le coin supérieur droit pour recevoir le transfert.

4. Démarrez, arrêtez ou planifiez la recharge directement — aucune configuration supplémentaire n'est nécessaire.

9.1.1 Équilibrage de charge & Recharge solaire

> Veuillez noter que le borne de recharge VE prend en charge l'équilibrage de charge et la recharge solaire, bien que les accessoires requis pour activer ces fonctions soient vendus séparément.

9.1.1.1 Localisation du port RS485

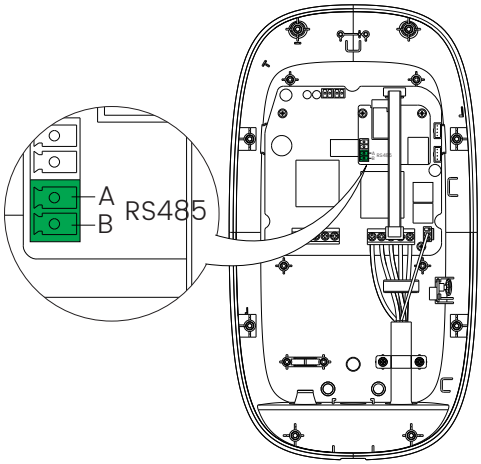

Notre solution d'équilibrage de charge et de recharge solaire est conçue sur la base du calibre du fusible de votre installation et de la puissance de votre chargeur.

Référence Solution	Articles requis	Alimentation	Calibre fusible	Configuration logicielle
B49010017	Compteur x1	Triphasée	Fusible ≤ 80 A	Application Evchargo ou Point d'Accès (AP)
B49010018	Compteur x1 Capteur de courant (CT) x3	Triphasée	Fusible ≤ 150 A	

9.1.1.2 Équilibrage de charge uniquement via le compteur (triphasé)

Câblage

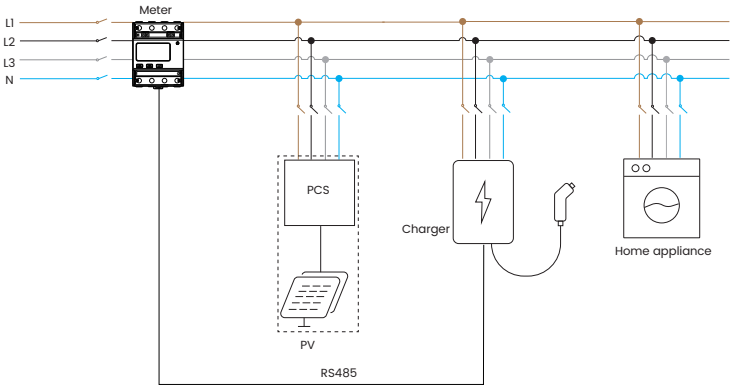

Séquence de câblage

Ligne	Couleur du fil	Port du compteur	Port du borne de recharge VE
L1	Marron	L1	L1
L2	Noir	L2	L2
L3	Gris	L3	L3
N	Bleu	N	N
PE	Vert + Jaune	-	PE
RS485	Rouge	21	A
	Noir	22	B

9.1.1.3 Équilibrage de charge via le compteur et trois capteurs de courant (CT) (triphasé)

La flèche indiquée sur le capteur de courant (CT) doit pointer dans le sens du flux électrique VERS le tableau de distribution.

Câblage

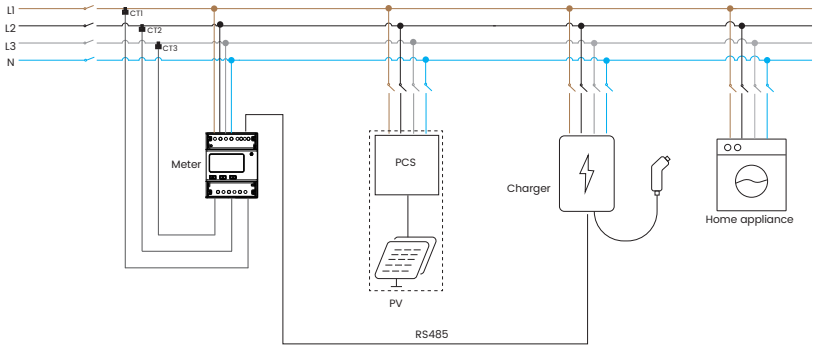

Séquence de câblage

Ligne	Couleur du fil	CT	Port du compteur	Port du borne de recharge VE
L1	Marron	-	UA	L1
L2	Noir	-	UB	L2
L3	Gris	-	UC	L3
N	Bleu	-	UN	N
PE	Vert + Jaune	-	-	PE
RS485	Rouge	-	21	A
	Noir	-	22	B
CT1	Rouge	-	1A	-
	Blanc	-	1A*	-
CT2	Rouge	-	1B	-
	Blanc	-	1B*	-
CT3	Rouge	-	1C	-
	Blanc	-	1C*	-

9.1.1.4 Configuration de l'équilibrage de charge

Une fois le câblage de l'équilibrage de charge ou de la recharge solaire terminé, vous devez effectuer la configuration via l'interface logicielle, telle que dans l'Application ou en mode Point d'Accès (AP).

9.1.1.4.1 Via l'Application

Veuillez vous référer à la section correspondante du Guide de l'Utilisateur de l'Application:

- Comment gérer l'équilibrage de charge

9.1.1.4.2 Via le mode Point d'Accès (AP)

Veuillez vous référer à la section correspondante du Guide de Configuration du mode Point d'Accès (AP):

- Équilibrage de charge dynamique

9.2 Scénario commercial

Pour les installations de recharge commerciales, nous recommandons d'effectuer la mise en service via le mode Point d'Accès (AP).

Lorsqu'une application tierce est utilisée, le mode Point d'Accès (AP) sera utilisé pour configurer le réseau du chargeur avant que celui-ci puisse être contrôlé par cette application.

Pour les détails opérationnels du mode Point d'Accès (AP), veuillez scanner le code QR ci-dessous

Guide de configuration du mode Point d'Accès (AP)

9.2.1 Plateforme Cloud Evchargo

Pour gérer vos chargeurs après la configuration du réseau, il peut être avantageux d'utiliser une plateforme de gestion intelligente. Le Cloud Evchargo est conçu pour répondre aux besoins des opérateurs professionnels dans la gestion des stations de recharge et la surveillance des chargeurs.

Après l'achat de notre chargeur et si vous décidez d'utiliser notre plateforme, un identifiant et un mot de passe vous seront envoyés par e-mail. Utilisez ces informations pour vous connecter à la plateforme Cloud Evchargo. Un code QR est disponible ci-dessous ; son scan vous donnera accès à des informations plus détaillées sur le fonctionnement de la plateforme.

Instructions pour le Cloud Evchargo

10. Utilisation du chargeur

10.1 Recharge par carte RFID

- Branchez le connecteur de charge ; l'indicateur clignote rapidement en vert cinq fois.
- Approchez la carte, et l'indicateur clignote rapidement en jaune jusqu'à cinq fois.
- Pendant la charge, le voyant s'intensifie progressivement puis s'atténue jusqu'à devenir vert.
- Débranchez le connecteur en appuyant sur la carte.

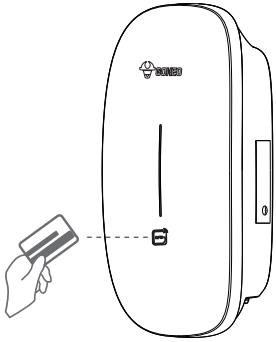

10.2 Brancher pour charger

Paramètre d'usine : Contrôle par l'application en mode en ligne.

Pour activer la charge "brancher-pour-charger" dans l'application Evchargo, veuillez vous référer à la section du guide de l'utilisateur de l'application:

- Changer du "Mode en ligne" au "Mode Brancher pour charger"

10.3 Contrôler la recharge via l'Application

10.10.1 Scénario résidentiel

Veuillez vous référer à la section du guide de l'utilisateur de l'application:

- Comment démarrer une session de recharge à domicile

10.10.2 Scénario commercial

Veuillez scanner le code QR ci-dessous pour apprendre le fonctionnement de la recharge.

Guide d'instructions

11. Indicateur

Couleur de l'indicateur	État du chargeur pour véhicules électriques	État de l'indicateur
Vert	Veille	Cycle : Clignotement lent : Allumé pendant une seconde, puis éteint pendant trois secondes.
	La charge a été lancée et attend une réponse du véhicule	Cycle : Clignotement rapide deux fois (allumé pendant 200 ms, puis éteint pendant 1000 ms), ensuite éteint pendant 3000 ms.
	Le connecteur de charge est branché et prêt pour la charge.	Cycle : Clignotement rapide cinq fois (allumé pendant 200 ms, puis éteint pendant 1000 ms), ensuite éteint pendant 3000 ms.
	Charge en cours	Cycle : S'éclaircit progressivement, puis s'assombrit progressivement ; allumé pendant une seconde, puis éteint pendant une seconde.
	Charge terminée	Vert fixe.
Jaune	Pas de réseau/pas connecté au serveur	Ciclo: La luz verde se enciende durante 1 s, la luz amarilla se enciende durante 1 s, y luego ambas se apagan durante 3 s.
	Verrouillage Bluetooth	Ciclo: Parpadeo: encendido durante 4 s y apagado durante 1 s.
	Charge programmée en mode Bluetooth	Ciclo: Parpadeo rápido: encendido por 2 s y apagado por 2 s.
	Alimentation insuffisante, recharge en pause	Ciclo: Cinco parpadeos rápidos (encendido durante 200 ms y apagado por 1000 ms), seguido por un periodo de apagado de 3000 ms.
	Carte identifiée	Ciclo: Parpadeo rápido: La luz indicadora se enciende durante 100 ms, y luego se apaga durante 100ms, con un máximo de 5 repeticiones.
	Succès	Parpadeo rápido: encendido durante 2 s y luego apagado durante 2 s
	Chargeur réservé (occupé)	Amarillo constante.
Blanc	Le programme est en cours de mise à niveau	Cycle : Clignotement rapide : Allumé pendant 200 ms, puis éteint pendant 1000 ms. Ce cycle se répète cinq fois, ensuite éteint pendant 3000 ms.
	Autotest à la mise sous tension	Cycle : lumière clignotante : elle s'intensifie progressivement puis s'atténue, en répétant cette séquence à intervalles d'une seconde.

12. Dépannage

Couleur de l'indicateur	État du chargeur pour véhicules électriques	État de l'indicateur	Solution
Rouge	Adhérence du relais	Rouge fixe	Comuníquese con el servicio postventa
	Défaut de courant de fuite	Cycle : Allumé pendant 500 ms, puis éteint pendant 500 ms une fois, ensuite éteint pendant 3 secondes.	
	Défaut CP	Cycle : Allumé pendant 500 ms, puis éteint pendant 500 ms, deux fois ; ensuite éteint pendant 3 secondes.	
	Défaut de surintensité	Cycle : Allumé pendant 500 ms, puis éteint pendant 500 ms, 3 fois ; ensuite éteint pendant 3 secondes.	
	Défaut de polarité inverse	Cycle : Allumé pendant 500 ms, puis éteint pendant 500 ms, 4 fois ; ensuite éteint pendant 3 secondes.	
	Défaillance au niveau de la boucle de courant de fuite (autocontrôle)	Cycle : Allumé pendant 500 ms, puis éteint pendant 500 ms, 5 fois ; ensuite éteint pendant 3 secondes.	
	Défaut de surchauffe de la borne d'entrée	Cycle : Allumé pendant 500 ms, puis éteint pendant 500 ms, 6 fois ; ensuite éteint pendant 3 secondes.	
	Surchauffe du relais	Cycle : Allumé pendant 500 ms, puis éteint pendant 500 ms, 7 fois ; ensuite éteint pendant de 3 secondes.	
	Défaillance de la tension de sortie	Cycle : Allumé pendant 500 ms, puis éteint pendant 500 ms, 9 fois ; ensuite éteint pendant 3 secondes.	

Color del indicador	Estado del cargador de VE	Estado del indicador	Solución
Rouge + Jaune	Défaut de sous-tension	Cycle : Jaune allumé pendant 2 secondes, suivi d'un clignotement rouge (allumé pendant 500 ms, éteint pendant 500 ms), puis éteint pendant 3 secondes.	Veuillez réessayer dans 10 minutes
	Défaut de surtension		
	Défaut de surfréquence	Cycle : Jaune allumé pendant 2 secondes, suivi de deux clignotements rouges (allumé pendant 500 ms, éteint pendant 500 ms), puis éteint pendant 3 secondes.	
	Défaut de sous-fréquence		
	Échec de communication du compteur intelligent	Jaune allumé pendant 2 secondes, suivi de 4 clignotements rouges (allumé pendant 500 ms, éteint pendant 500 ms), puis éteint pendant 3 secondes.	Veuillez contacter le service après-vente
	Défaillance au niveau du transformateur de courant (CT)	Jaune allumé pendant 2 secondes, suivi de 5 clignotements rouges (allumé pendant 500 ms, éteint pendant 500 ms), puis éteint pendant 3 secondes.	
	Défaillance au niveau du verrouillage du connecteur de charge	Jaune allumé pendant 2 secondes, suivi de 6 clignotements rouges (allumé pendant 500 ms, éteint pendant 500 ms), puis éteint pendant 3 secondes.	
	Défaillance au niveau du courant du connecteur de charge	Jaune allumé pendant 2 secondes, suivi de 7 clignotements rouges (allumé pendant 500 ms, éteint pendant 500 ms), puis éteint pendant 3 secondes.	
Blanc	Échec de la vérification de sécurité BOOT ou dysfonctionnement de la puce de sécurité	Cycle : Clignotement blanc deux fois (allumé pendant 200 ms, puis éteint pendant 1000 ms), puis éteint pendant 5000 ms.	
	Le chargeur est désactivé	Blanc fixe	

13. Entretien

- Les chargeurs ne nécessitent pas d'entretien particulier. Il est recommandé de vérifier et de nettoyer le boîtier du chargeur et les accessoires tels que le connecteur de charge tous les six mois.
- Vérifiez si le chargeur et les câbles sont endommagés.
- Nettoyez la surface du chargeur avec un chiffon sec. Ne pulvérisez pas d'eau directement sur le chargeur.



N'utilisez pas de nettoyants corrosifs, nettoyants pour vitres ou solvants organiques.

14. Stockage & transport

- Les chargeurs doivent être transportés dans leur emballage d'origine. Ne placez pas d'objets sur le chargeur.
- Avant le transport, stockez le produit dans un endroit propre, sec et bien ventilé, avec une humidité relative ≤80 % et sans gaz corrosifs.
- Les conditions environnementales de stockage et de transport ne doivent pas dépasser celles spécifiées dans les Spécifications techniques.

15. Démontage

- Seuls les électriciens qualifiés et autorisés sont habilités à démonter le produit.
- Coupez l'alimentation du chargeur avant de le démonter.
- Démontez le chargeur dans l'ordre inverse de l'installation.

16. Recyclage & élimination



Ce produit ne doit pas être éliminé avec les déchets ménagers. Il contient des composants électroniques et des métaux pouvant être nocifs pour l'environnement.

Veuillez suivre ces étapes:

- Contactez votre municipalité ou votre centre de recyclage local pour connaître les instructions de mise au rebut des chargeurs de VE.
- Faites retirer l'appareil par un professionnel certifié avant recyclage.
- Ne brûlez pas, n'écrasez pas et ne démontez pas le chargeur.

PIN